Guide de l'utilisateur

PRIV

Version: 5.1

BlackBerry

Publié : 2015-10-22
SWD-20151022082732344

Table des matières

Configuration et notions de base..... 5
Aperçu de votre terminal..... 5
Insérer la carte SIM..... 6
Insérer une carte multimédia..... 7
Passer d'un écran d'accueil à un autre..... 9
Découvrir les boutons de navigation..... 9
Mouvements sur l'écran tactile..... 9
Mouvements..... 14
Applications, widgets et raccourcis..... 15
Personnalisation de votre terminal..... 18

Téléphone et voix..... 19
Icônes de Téléphone..... 19
Trouver votre propre numéro de téléphone..... 19
Modifier votre sonnerie..... 19
Émission d'appels..... 20
Réception d'appels..... 21
Blocage d'appels..... 23
Ajouter un contact ou un numéro à votre liste de numéros abrégés..... 24
Mise en attente et transfert d'appels..... 25
Démarrer une conférence téléphonique..... 26
Activer Voix sur LTE..... 27
Appels Wi-Fi..... 27
Messagerie vocale..... 28

Clavier, langue et saisie..... 30
Clavier BlackBerry et saisie..... 30
Sélection de suggestions de mots affichées pendant la saisie..... 35
Vérification orthographique..... 35
Création de raccourcis de texte personnalisés..... 37
Langue..... 38

Méthodes de saisie au clavier....39

Applications et fonctionnalités.... 42
Rechercher de l'aide pour les applications.... 42
Organisation de votre écran d'accueil....42
Horloge.... 44
Hangouts....47
Rechercher....48
Services de localisation et Google Maps.... 50
Raccourcis clavier....52
Google Chrome et Téléchargements.... 54
Impression....55

Paramètres....57
Personnaliser les paramètres de votre terminal....57
Présentation des Paramètres rapides.... 57
Présentation des paramètres du terminal.... 59
Notifications.... 62
Espace de stockage et cartes multimédia....69
Connexions....71
Batterie et alimentation....101
Affichage.... 106
Accessibilité.... 110
Utilisateurs.... 112
Sauvegarder et réinitialiser....115
Mettre à jour le logiciel de votre terminal.... 117

Sécurité....119
Verrouillages, mots de passe et protection de vos données.... 119
Recherche et protection d'un terminal perdu.... 127
Paramètres de sécurité.... 128

Informations juridiques.... 133

Configuration et notions de base

Aperçu de votre terminal

1. Tiroir pour carte nano SIM
2. Tiroir pour carte multimédia (carte microSD)
3. LED de notification

4. Appareil photo avant
5. Augmenter le volume
6. Couper le son
7. Réduire le volume
8. Prise casque
9. Port multi-fonction (prend en charge les ports USB et vidéo)
10. Touche de mise sous/hors tension : appuyez pour verrouiller l'écran ; restez appuyé pour mettre sous/hors tension ; restez appuyé 10 secondes pour réinitialiser

Insérer la carte SIM

Votre terminal utilise une carte nano SIM. Si vous ne disposez pas d'une carte SIM ou si vous n'avez pas le bon type de carte SIM, contactez votre fournisseur de services.

ATTENTION: N'utilisez pas une carte SIM plus grande qui a été coupée à un plus petit format. Votre terminal pourrait ne pas reconnaître la carte SIM ou la carte SIM, plus épaisse qu'une carte nano SIM, pourrait rester coincée.

1. Placez votre terminal de manière à voir le couvercle arrière et le haut.
2. Libérez le logement de la carte SIM en poussant l'extrémité de l'outil (fourni dans la boîte) dans l'orifice situé sur le côté supérieur droit de votre terminal. Si vous ne disposez pas de l'outil fourni avec votre terminal, vous pouvez également utiliser un trombone.

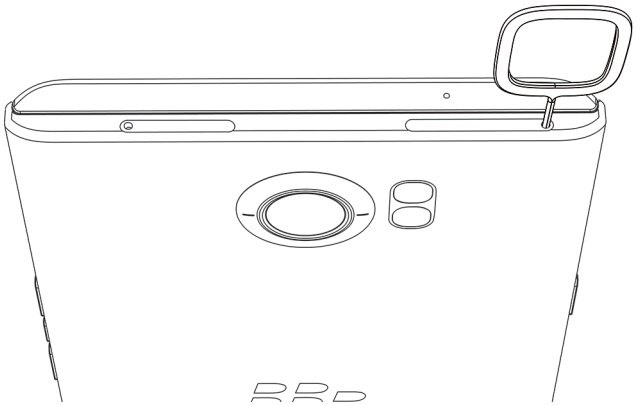

3. Retirez complètement le logement et placez-le sur une surface plane.
4. Maintenez la carte SIM de sorte que les contacts métalliques soient orientés vers le bas et que l'encoche soit alignée avec l'encoche du logement.
5. Insérez la carte SIM dans le logement.

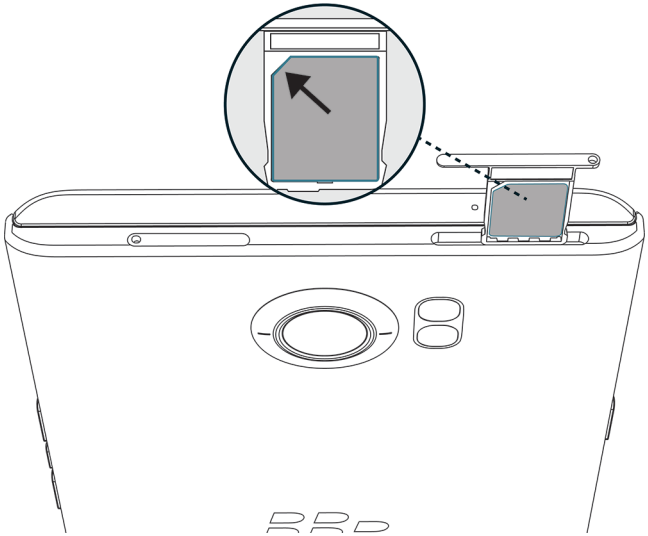

6. Replacez le logement dans la fente.

Insérer une carte multimédia

Si vous voulez plus d'espace de stockage pour vos photos, vos vidéos, votre musique et vos documents, vous pouvez insérer une carte multimédia (carte MicroSD).

1. Placez votre terminal de manière à voir le couvercle arrière et le haut.
2. Libérez le logement de la carte multimédia en appuyant l'extrémité de l'outil (fourni dans la boîte) dans l'orifice situé sur le côté supérieur gauche de votre terminal. Si vous ne disposez pas de l'outil fourni avec votre terminal, vous pouvez également utiliser un trombone.

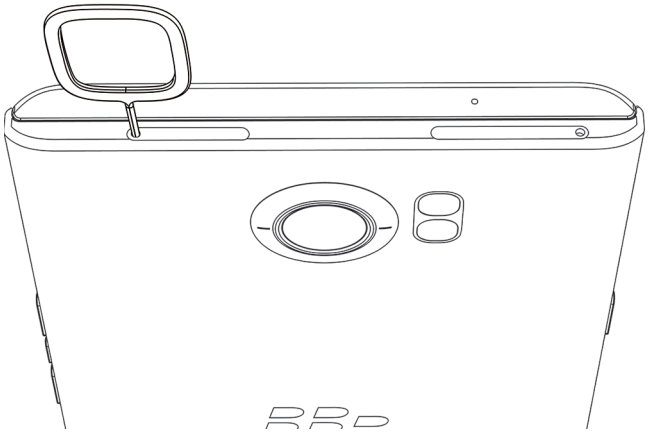

3. Retirez complètement le logement et placez-le sur une surface plane.
4. Maintenez la carte multimédia de sorte que les contacts métalliques soient orientés vers le bas et que l'encoche soit alignée avec l'encoche du logement.
5. Insérez la carte multimédia dans le logement.

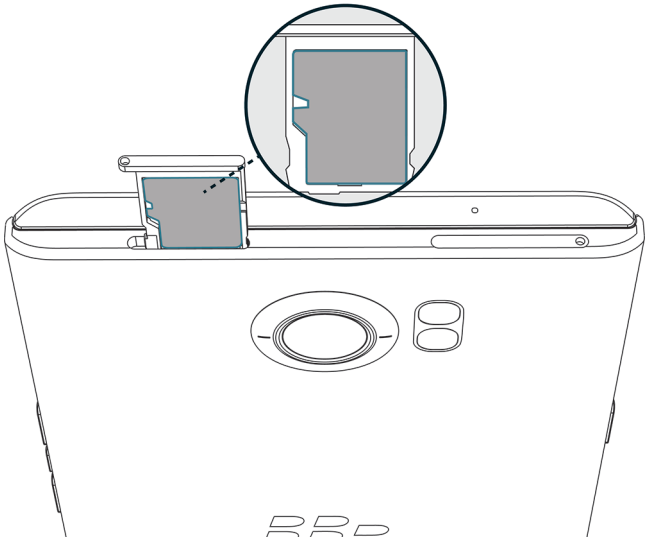

6. Replacez le logement dans la fente.

Passer d'un écran d'accueil à un autre

Vous pouvez passer d'un écran d'accueil à un autre d'un simple geste sur l'écran.

Sur l'écran, faites glisser votre doigt vers la gauche ou la droite.

Conseil: Vous pouvez également passer d'un écran d'accueil à un autre en faisant glisser votre doigt vers la gauche ou la droite sur le clavier physique ou en déplaçant vos doigts sur les points qui apparaissent au-dessus de la zone de favoris.

Découvrir les boutons de navigation

Peu importe ce que vous faites sur votre terminal, les boutons de navigation s'affichent au bas de votre écran.

Effectuez l'une des actions suivantes :

- Pour revenir à l'écran précédent, appuyez sur ◁ .
- Pour accéder à l'écran d'accueil, appuyez sur ○ .
- Pour voir vos applications et écrans récemment ouverts, appuyez sur □ .

Mouvements sur l'écran tactile

Prenez un moment pour découvrir les mouvements courants que vous pouvez utiliser sur l'écran tactile.

Réactiver votre terminal

Appuyez deux fois sur l'écran.

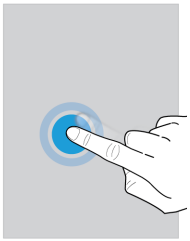

Sélectionner des éléments

Effectuez l'une des actions suivantes :

- Pour sélectionner un élément, appuyez dessus. L'élément s'ouvre s'il peut être ouvert.
- Pour sélectionner plusieurs éléments, tels que des photos que vous souhaitez partager ou des e-mails que vous souhaitez supprimer, restez appuyé sur un élément. Appuyez sur d'autres éléments. Pour désélectionner un élément, appuyez à nouveau dessus.

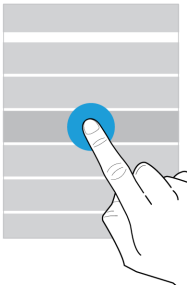

Faire défiler ou se déplacer entre les éléments

Faites glisser votre doigt pour parcourir une liste ou vous déplacer entre des éléments, tels que des photos.

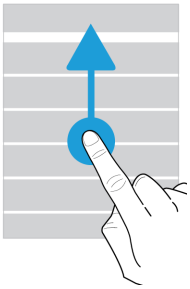

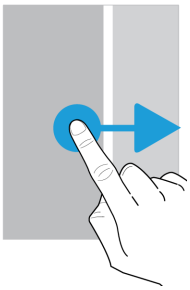

Consulter vos notifications

Vous pouvez consulter vos dernières notifications (par exemple, vos e-mails ou vos messages texte) à tout moment.

Faites glisser votre doigt du haut vers le bas de l'écran. Appuyez sur une notification pour l'ouvrir ou déroulez pour afficher plus de notifications.

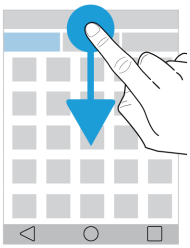

Ouvrir les paramètres rapides

Vous pouvez ouvrir les paramètres rapides pour activer ou désactiver les paramètres courants tels que Wi-Fi et le mode Avion.

Faites glisser vers le bas depuis le haut de l'écran, une fois avec deux doigts ou deux fois avec un doigt.

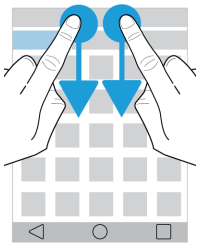

Ouvrir une application

Vous pouvez ouvrir l'une des trois applications par défaut depuis n'importe où sur votre terminal.

Faites glisser votre doigt depuis le bord inférieur de l'écran. Déplacez votre doigt sur l'application que vous souhaitez ouvrir. Relâchez votre doigt.

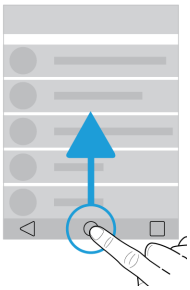

Utiliser un curseur

Si un curseur s'affiche à l'écran, vous pouvez progresser dans un fichier, tel qu'une chanson ou une vidéo, ou régler un paramètre, tel que la luminosité de l'écran.

Faites glisser la poignée du curseur vers la droite ou la gauche.

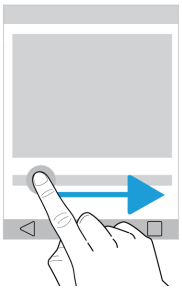

Effectuer un zoom avant ou arrière sur l'écran

Si vous souhaitez voir un élément plus en détails, tel qu'une photo ou une partie d'une carte, vous pouvez agrandir l'image.

Pour effectuer un zoom avant, faites glisser deux doigts dans des directions opposées.

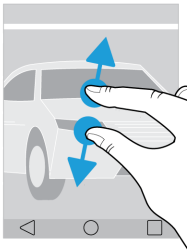

Pour effectuer un zoom arrière, faites glisser deux doigts l'un vers l'autre.

Conseil: Dans certains cas, vous pouvez appuyer deux fois pour effectuer un zoom avant ou un zoom arrière.

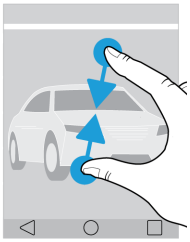

Mouvements

Vous pouvez utiliser des mouvements pour effectuer des tâches plus rapidement ou plus efficacement. Pour activer ou désactiver les mouvements, faites glisser depuis le haut vers le bas de l'écran, une fois avec deux doigts ou deux fois avec un doigt. Appuyez sur ⚙ > **Interactions avancées**.

Retourner pour couper le son

Si vous activez cette fonctionnalité et que vous recevez un appel, mais que le moment n'est pas opportun pour répondre, vous pouvez retourner votre terminal sur une surface plane pour désactiver la sonnerie ou le vibreur. Vous recevrez tout de même une notification de l'appel manqué.

Pour activer ou désactiver cette fonctionnalité, appuyez sur le bouton **Retourner pour couper le son**.

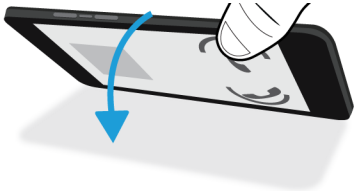

Retourner pour économiser l'énergie

Si vous activez cette fonctionnalité et que vous retournez votre terminal sur une surface plane, il entre en mode veille pour prolonger la durée de vie de la batterie. Vous recevrez tout de même les notifications d'appels entrants, de messages et d'alarmes.

Pour activer ou désactiver cette fonctionnalité, appuyez sur le bouton **Retourner pour économiser l'énergie**.

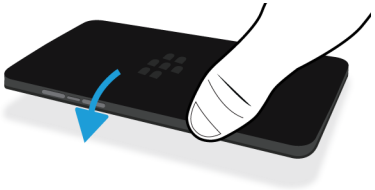

Tenir pour maintenir activé

Si vous activez cette fonctionnalité, l'écran reste allumé plus longtemps lorsque vous tenez votre terminal dans la main.

Pour activer ou désactiver cette fonctionnalité, appuyez sur le bouton **Tenir pour maintenir activé**.

Applications, widgets et raccourcis

À propos des applications, widgets et raccourcis

Lorsque vous appuyez sur sur votre écran d'accueil, une zone s'ouvre dans laquelle vous pouvez accéder aux applications et widgets installés et définir des raccourcis.

- L'onglet **Applications** comprend une liste complète des applications installées sur votre terminal, y compris celles téléchargées sur Google Play™.
- **Les widgets** sont des applications miniatures avec lesquels vous pouvez interagir que l'écran d'accueil. Par exemple, le widget BBM affiche une vue réduite de vos chats actuels. Le widget Favoris affiche tous les sites Web que vous avez enregistrés comme favoris de sorte que vous puissiez les ouvrir depuis l'écran d'accueil.
- **Les raccourcis** vous aident à effectuer les tâches que vous effectuez le plus souvent. Par exemple, si vous écrivez souvent des e-mails, vous pouvez créer un raccourci vers les e-mails. En appuyant sur le raccourci, vous ouvrez la rédaction d'e-mail.

Rechercher des applications, widgets et raccourcis installés

1. Sur l'écran d'accueil, appuyez sur .
2. Saisissez un terme de recherche dans le champ **Rechercher des applications, widgets et raccourcis**.

Ajouter une application, un widget ou un raccourci à votre écran d'accueil

1. Sur l'écran d'accueil, appuyez sur .
2. Appuyez sur **Applications**, **Widgets** ou **Raccourcis**.
3. Appuyez de manière prolongée sur une application, un widget ou un raccourci, puis relâchez votre doigt lorsque l'écran d'accueil s'affiche.

Après avoir ajouté un raccourci à votre écran d'accueil, vous pouvez être invité à configurer le raccourci. Par exemple, si vous ajoutez le raccourci Envoyer un e-mail au contact, appuyez sur le contact auquel vous souhaitez envoyer un e-mail.

À propos de l'apparition des widgets

Les widgets contextuels sont associés aux applications que vous avez ajoutées à l'écran d'accueil. Lorsque vous ajoutez une application qui inclut une apparition de widget, un indicateur s'affiche sous l'icône d'application ( ). Les apparitions de widget sont utiles car elles vous permettent d'avoir des widgets qui ne prennent pas de place sur l'écran d'accueil.

Activer l'apparition de widgets

1. Appuyez sur > .
2. Sélectionnez la case à cocher **Apparition de widgets**.

Ouvrir un widget contextuel

Sur l'écran d'accueil, faites glisser votre doigt vers le haut ou le bas sur une application qui dispose d'un widget contextuel.

Désactiver l'apparition des widgets

Sur l'écran d'accueil, effectuez l'une des actions suivantes.

- Pour désactiver l'apparition d'un widget, faites glisser le doigt vers le haut ou le bas sur l'icône de l'application. Dans le coin supérieur droit du widget, appuyez sur ••• > **Désactiver l'apparition du widget**.
- Pour désactiver l'apparition de tous les widgets, appuyez sur ⠿ > ⚙. Désélectionnez la case à cocher **Apparition de widgets**.

Modifier l'apparition de widget d'une application

Lorsque vous faites glisser votre doigt pour la première fois sur une application qui dispose de plusieurs widgets, vous êtes invité à choisir un widget à définir comme widget contextuel. Vous pouvez modifier le widget qui apparaît à tout moment.

1. Faites glisser votre doigt vers le haut ou vers le bas sur l'icône d'une application.
2. Dans le coin supérieur droit du widget, appuyez sur ••• > **Modifier le widget**.
3. Dans la liste des widgets disponibles, appuyez sur un autre widget.

Désactiver l'apparition des widgets

Sur l'écran d'accueil, effectuez l'une des actions suivantes.

- Pour désactiver l'apparition d'un widget, faites glisser le doigt vers le haut ou le bas sur l'icône de l'application. Dans le coin supérieur droit du widget, appuyez sur ••• > **Désactiver l'apparition du widget**.
- Pour désactiver l'apparition de tous les widgets, appuyez sur ⠿ > ⚙. Désélectionnez la case à cocher **Apparition de widgets**.

Ouvrir les applications à l'aide d'un geste

Vous pouvez utiliser un geste pour ouvrir une application sur votre terminal. Les applications par défaut pour cette fonctionnalité sont Recherche sur le terminal BlackBerry, Google Now™ et BlackBerry Hub. Vous pouvez également attribuer différentes applications à ce geste.

1. Pour ouvrir une application, faites doucement glisser votre doigt vers le haut à partir du bas de l'écran ou depuis ○.
2. Faites glisser votre doigt vers l'application que vous voulez ouvrir et relâchez votre doigt.

Modifier les applications que vous ouvrez avec un geste

Vous pouvez modifier les applications que vous ouvrez avec un geste. Vous pouvez configurer un geste pour démarrer une action, telle que la rédaction d'un e-mail.

1. Faites glisser vers le bas depuis le haut de l'écran, une fois avec deux doigts ou deux fois avec un doigt.
2. Appuyez sur ⚙ > **Raccourcis par glissement**.
3. Appuyez sur le cercle de gauche ou de droite.

4. Effectuez l'une des actions suivantes :
   - Pour définir le geste pour ouvrir une application différente, appuyez sur **Ouvrir l'application**, puis sur une application.
   - Pour définir le geste pour appeler un contact, appuyez sur **Numérot. abrégée**, puis sur un contact.
   - Pour définir le geste pour envoyer un e-mail ou un message texte à un contact, appuyez sur **Envoyer le message**. Appuyez sur **Envoyer un e-mail au contact** ou **Envoyer un SMS au contact**, puis sur un contact.
   - Pour définir le geste pour démarrer une action, appuyez sur **Tous les raccourcis**.

Désactiver le geste d'ouverture d'une application

Si vous avez configuré un geste pour ouvrir une application ou utiliser un raccourci, pour désactiver le geste, effectuez l'une des actions suivantes :

1. Faites glisser vers le bas depuis le haut de l'écran, une fois avec deux doigts ou deux fois avec un doigt.
2. Appuyez sur ⚙ > **Raccourcis par glissement**.
3. Appuyez sur le cercle de gauche ou de droite.
4. Appuyez sur **Effacer**.

Personnalisation de votre terminal

Découvrez comment personnaliser votre terminal et le rendre unique. Vous pouvez, par exemple, modifier votre sonnerie ou définir une photo en tant que papier peint.

- Personnaliser les paramètres de votre terminal
- Modifier votre sonnerie
- Définir votre fond d'écran
- Ajouter un contact ou un numéro à votre liste de numéros abrégés
- Ajouter une application, un widget ou un raccourci à votre écran d'accueil
- Modifier la taille de la police
- Modifier l'affichage de vos applications et écrans récents
- Configurer un verrouillage de l'écran

Téléphone et voix

Icônes de Téléphone

Pendant un appel

Icône	Description
	Activer le haut-parleur
	Couper le son du microphone
	Mettre un appel en attente
	Afficher le clavier numérique
	Fusionner des appels pour démarrer une conférence téléphonique
	Diviser une conférence téléphonique en plusieurs appels

Trouver votre propre numéro de téléphone

Ouvrez l'application Téléphone.

Votre numéro apparaît en haut de l'écran.

Modifier votre sonnerie

1. Faites glisser vers le bas depuis le haut de l'écran, une fois avec deux doigts ou deux fois avec un doigt.
2. Appuyez sur > **Sons et notifications** > **Sonnerie du téléphone**.
3. Appuyez sur une sonnerie, puis sur **OK**.

Émission d'appels

Passer un appel

1. Dans l'application Téléphone, sélectionnez .
2. Saisissez le numéro.
3. Appuyez sur .

Appeler un numéro récent

1. Dans l'application Téléphone, appuyez sur **Récents**.
2. Appuyez sur un nom ou un numéro, puis sur **Rappeler**.

Appeler un contact

1. Dans l'application Téléphone, appuyez sur **Contacts**.
2. Appuyez sur un contact.
3. Appuyez sur le numéro que vous souhaitez appeler.

Conseil: Pour envoyer un message texte au contact, en regard du numéro, appuyez sur .

Appeler un contact avec la numérotation abrégée

1. Dans l'application Téléphone, sélectionnez **Numérotation abrégée**.
2. Sélectionnez un numéro abrégé de contact.

Afficher ou masquer votre numéro pour les appels sortants

En fonction de votre fournisseur de services, cette fonctionnalité peut ne pas être prise en charge.

1. Dans l'application Téléphone, dans le coin supérieur droit de l'écran, appuyez sur .
2. Appuyez sur **Paramètres** > **Paramètres d'appel** > **Autres paramètres** > **Numéro de l'appelant**.
3. Appuyez sur **Afficher le numéro** ou **Masquer le numéro**.

Afficher l'historique de vos appels

Vous pouvez afficher les appels sortants, entrants et manqués sur l'écran Historique.

1. Dans l'application Téléphone, dans le coin supérieur droit de l'écran, appuyez sur ⋮ > **Historique des appels**.
2. Effectuez l'une des actions suivantes :
   - Pour afficher les détails d'un appel spécifique, appuyez sur un contact ou un numéro de téléphone, puis sur **Détails**.
   - Pour afficher les appels manqués, appuyez sur **Manqués**.
   - Pour effacer votre historique des appels, appuyez sur ⋮ > **Effacer le journal** > **OK**.

Réception d'appels

Répondre à un appel ou le rejeter

1. Si votre terminal est verrouillé, maintenez votre doigt appuyé sur .
   - Pour répondre à un appel, faites glisser votre doigt jusqu'à ce qu'il couvre . Relâchez votre doigt.
   - Pour rejeter un appel, faites glisser votre doigt jusqu'à ce qu'il couvre . Relâchez votre doigt.
2. Si votre terminal est déverrouillé, dans la notification d'appel, appuyez sur **Répondre** ou **Quitter**.

Envoyer une réponse rapide à un appelant

Vous pouvez envoyer un bref message à un appelant plutôt que de répondre à son appel. En fonction du destinataire du message rapide, des frais de messagerie texte supplémentaires peuvent s'appliquer.

Remarque: Si un appel provient d'un appelant inconnu, l'option d'envoi d'une réponse rapide ne s'affiche pas.

1. Lorsque vous recevez un appel entrant, maintenez l'appui sur . Faites glisser votre doigt jusqu'à ce qu'il couvre et relâchez votre doigt.
2. Effectuez l'une des actions suivantes :
   - Pour envoyer l'un des quatre messages par défaut, appuyez sur un message.
   - Pour rédiger un nouveau message, appuyez sur **Saisir une réponse**.

Quand vous refusez un appel pour envoyer une réponse rapide, l'appelant est redirigé vers la messagerie vocale. Si vous ne disposez pas d'une messagerie vocale, l'appelant reçoit une tonalité d'occupation à la place.

Modifier vos messages de réponse rapide par défaut

Vous pouvez créer vos propres messages de réponse rapide pour remplacer ceux disponibles par défaut.

1. Dans l'application Téléphone, dans le coin supérieur droit de l'écran, appuyez sur ⋮.
2. Appuyez sur **Paramètres** > **Paramètres généraux** > **Réponses rapides**.
3. Appuyez sur la réponse rapide que vous souhaitez modifier.
4. Saisissez un nouveau message.
5. Appuyez sur **OK**.

Pour réinitialiser les réponses rapides par défaut, sur l'écran **Modif. rép. rapides**, appuyez sur ⋮. Appuyez ensuite sur **Rétablir application par défaut**.

Répondre à un appel ou le rejeter à l'aide du clavier coulissant

Par défaut, vous pouvez ouvrir le clavier coulissant pour rejeter un appel entrant et envoyer un message texte pour répondre à l'appelant. Vous pouvez modifier vos paramètres de sorte que l'ouverture du clavier coulissant réponde à l'appel ou ne fasse rien.

Remarque: Si vous choisissez l'option **Ouvrir pour refuser et répondre,** l'appelant est renvoyé vers votre messagerie vocale. Si vous ne disposez pas d'une messagerie vocale, l'appelant reçoit une tonalité d'occupation à la place. Si l'appel provient d'un numéro inconnu, l'ouverture du clavier coulissant ne fait rien.

1. Dans l'application Téléphone, sélectionnez ⋮ > **Paramètres** > **Paramètres généraux** > **Options de curseur pour les appels entrants**.
2. Effectuez l'une des actions suivantes :
   - Pour répondre à un appel lorsque vous ouvrez le clavier coulissant, appuyez sur **Ouvrir une réponse**.
   - Pour refuser un appel et envoyer un message texte de réponse, appuyez sur **Ouvrir pour refuser et répondre**.
   - Pour que l'ouverture du clavier coulissant ne fasse rien lorsque vous recevez un appel, appuyez sur **Ne rien faire**.

Désactiver la sonnerie lorsque vous recevez un appel

Si vous recevez un appel alors que vos notifications par sons et vibrations sont activées, vous pouvez rapidement désactiver la sonnerie et le vibreur. Après avoir désactivé la sonnerie, vous pouvez toujours répondre à l'appel ou le rejeter.

Lorsque vous recevez un appel entrant, appuyez sur **Augmenter le volume**, **Réduire le volume** ou **Couper le son**.

Transférer un appel de vos écouteurs vers votre terminal

Lorsque des écouteurs Bluetooth sont connectés à votre terminal, les appels entrants sont automatiquement reçus sur les écouteurs. Vous pouvez les transférer manuellement vers votre terminal.

1. Pendant un appel, appuyez sur .
2. Effectuez l'une des actions suivantes :
   - Pour transférer un appel vers votre terminal, appuyez sur **Écouteur du combiné**.
   - Pour transférer l'appel vers le haut-parleur de votre terminal, appuyez sur **Haut-parleur**.

Empêcher la réception des appels sur vos écouteurs Bluetooth

Vous pouvez déconnecter vos écouteurs Bluetooth depuis l'application Téléphone de sorte que les appels soient envoyés sur le terminal à la place.

1. Faites glisser vers le bas depuis le haut de l'écran, une fois avec deux doigts ou deux fois avec un doigt.
2. Appuyez sur **Bluetooth**.
3. En regard des écouteurs couplés que vous souhaitez déconnecter, appuyez sur .
4. Désélectionnez la case à cocher **Paramètres audio du téléphone**.

Mettre un appel en attente

Pendant un appel, appuyez sur .

Pour reprendre un appel, appuyez sur à nouveau.

Blocage d'appels

Bloquer tous les appels entrants et sortants

Lorsque vous bloquez des appels, vous pouvez interrompre tous les appels entrants ou sortants et empêcher tous les appels entrants ou sortants lorsque vous êtes en itinérance. Contactez votre fournisseur de services pour plus d'informations sur le blocage de numéros de téléphone particuliers. En fonction de votre fournisseur de services, cette fonctionnalité peut ne pas être prise en charge.

1. Dans l'application Téléphone, dans le coin supérieur droit de l'écran, appuyez sur .
2. Appuyez sur **Paramètres** > **Paramètres d'appel** > **Blocage d'appels**.
3. Cochez l'une des cases.

La première fois que vous activez le blocage d'appel, vous devez créer un mot de passe pour verrouiller vos paramètres de blocage d'appel. Pour modifier votre mot de passe de blocage d'appels, appuyez sur **Modifier le mot de passe de blocage d'appels**.

Envoyer un numéro directement vers la messagerie vocale

Vous pouvez envoyer tout appel entrant d'un contact spécifique directement vers la messagerie vocale en limitant son numéro.

Vérifiez que le numéro que vous souhaitez limiter est répertorié comme contact dans votre application Contacts.

1. Dans l'application Contacts, appuyez sur le contact que vous souhaitez bloquer.
2. Appuyez sur > .
3. Cochez la case **Tous appels vers messag. voc.**.

Limiter les numéros de téléphone que vous pouvez appeler

Lorsque vous configurez et utilisez des numéros fixes, vous pouvez passer des appels et envoyer des messages SMS et MMS uniquement aux numéros de téléphone que vous avez ajoutés à la liste des numéros fixes. Par exemple, si vous prêtez votre terminal à votre enfant, vous pouvez limiter les numéros de téléphone qu'il peut appeler. Pour utiliser les numéros fixes, votre fournisseur de services doit configurer votre carte SIM pour cette fonctionnalité. En fonction de votre fournisseur de services, cette fonctionnalité peut ne pas être prise en charge.

1. Dans l'application Téléphone, dans le coin supérieur droit de l'écran, appuyez sur .
2. Appuyez sur **Paramètres** > **Paramètres d'appel** > **Numéros autorisés**.
3. Appuyez sur **Activer**.
4. Saisissez le code de sécurité de la carte SIM fourni par votre fournisseur de services.
5. Appuyez sur **OK**.
6. Appuyez sur **Liste de numéros autorisés** > > **Ajouter un contact**.
7. Saisissez un nom et un numéro de téléphone.
8. Appuyez sur **Enregistrer**.

Ajouter un contact ou un numéro à votre liste de numéros abrégés

Il existe deux listes de numéros abrégés différentes auxquelles vous pouvez ajouter des contacts et des numéros. Vous pouvez ajouter des contacts ou des numéros à la liste de numéros abrégés du clavier BlackBerry. Vous pouvez ainsi

appeler un numéro en maintenant enfoncée une seule touche de votre clavier. Par défaut, votre numéro d'accès à la messagerie vocale est inclus dans votre liste de numéros abrégés du clavier. Pour en savoir plus, voir Utiliser un raccourci clavier.

Vous pouvez également ajouter des contacts à la liste de numéros abrégés dans l'application Téléphone.

1. Dans l'application Téléphone, appuyez sur **Contacts**.
2. Appuyez sur un contact.
3. Appuyez sur ★.

Supprimer un contact ou un numéro de votre liste de numéros abrégés

1. Dans l'application Téléphone, sélectionnez **Numérotation abrégée**.
2. Maintenez votre doigt appuyé sur le contact à supprimer.
3. Faites glisser le contact sur ✕ **Supprimer**. Relâchez votre doigt.

Mise en attente et transfert d'appels

Activer ou désactiver la mise en attente d'appels

En fonction de votre fournisseur de services, cette fonctionnalité peut ne pas être prise en charge.

1. Dans l'application Téléphone, dans le coin supérieur droit de l'écran, appuyez sur ⋮.
2. Appuyez sur **Paramètres** > **Paramètres d'appel** > **Autres paramètres**.
3. Appuyez sur la case à cocher **Appel en attente**.

Configurer le transfert d'appel

En fonction de votre fournisseur de services, cette fonctionnalité peut ne pas être disponible.

1. Dans l'application Téléphone, dans le coin supérieur droit de l'écran, appuyez sur ⋮.
2. Appuyez sur **Paramètres** > **Paramètres d'appel** > **Transfert d'appel**.
3. Pour modifier le numéro vers lequel vos appels sont transférés, appuyez sur une option de transfert d'appel et saisissez un numéro.

Démarrer une conférence téléphonique

1. Lorsque vous êtes déjà en ligne, passez un autre appel ou répondez à un appel.
2. Pour réunir les appels, appuyez sur .

Répondre à un second appel lorsque vous êtes déjà en ligne

Vérifiez que la mise en attente est activée.

1. Lorsque vous passez un appel et que vous recevez un second appel, maintenez votre doigt appuyé sur . Faites glisser votre doigt jusqu'à ce qu'il couvre et relâchez votre doigt.
2. Effectuez l'une des actions suivantes :
   - Pour mettre le premier appel en attente et répondre au second, appuyez sur **Mettre en attente l'appel en cours**.
   - Pour terminer le premier appel et répondre aux deuxième, appuyez sur **Terminer l'appel en cours**.
3. Si vous mettez le premier appel en attente, pour fusionner les deux appels et commencer une conférence téléphonique, appuyez sur .

Pour ajouter d'autres participants à la conférence téléphonique, répétez les étapes 1 et 2.

Passer un autre appel lorsque vous êtes déjà en ligne

Lorsque vous passez un autre appel alors que vous êtes déjà en ligne, le premier appel est automatiquement mis en attente.

1. Pendant un appel, appuyez sur .
2. Effectuez l'une des actions suivantes :
   - Utilisez le clavier numérique pour entrer un numéro.
   - Appuyez sur le clavier numérique pour accéder à l'écran Téléphone. Appuyez sur un contact.
3. Pour réunir les deux appels et débuter une conférence téléphonique, appuyez sur .

Pour ajouter d'autres participants à la conférence téléphonique, répétez les étapes 1 à 3.

Retirer un participant d'une conférence téléphonique

1. Pendant une conférence téléphonique, appuyez sur **Gérer conférence tél.** pour afficher la liste des participants.
2. Effectuez l'une des actions suivantes :
   - Pour retirer un participant de la conférence téléphonique et raccrocher, appuyez sur .
   - Pour retirer un participant de la conférence téléphonique et le garder en ligne sur un appel séparé, appuyez sur .

Activer Voix sur LTE

Voix sur LTE vous permet d'utiliser votre terminal pour passer des appels avec une qualité audio haute définition et des connexions rapides sur un réseau LTE.

En fonction de votre fournisseur de services, cette fonctionnalité peut ne pas être prise en charge.

1. Faites glisser vers le bas depuis le haut de l'écran, une fois avec deux doigts ou deux fois avec un doigt.
2. Appuyez sur > **Plus** > **Réseaux mobiles** > **Paramètres IMS**.
3. Activez le bouton **IMS**.
4. Activez le bouton **Voix sur LTE**.

Appels Wi-Fi

Activer les appels Wi-Fi

Votre terminal peut passer et recevoir des appels via les réseaux Wi-Fi, même si votre couverture de réseau mobile est limitée ou inexistante.

En fonction de votre fournisseur de services, cette fonctionnalité peut ne pas être prise en charge. Contactez votre fournisseur de services pour plus d'informations.

1. Faites glisser vers le bas depuis le haut de l'écran, une fois avec deux doigts ou deux fois avec un doigt.
2. Appuyez sur > **Plus** > **Appels Wi-Fi**.
3. Activez le bouton **Appels Wi-Fi**.
4. Pour voir quand votre terminal passe des appels Wi-Fi, activez **État des appels Wi-Fi**.
5. Appuyez sur **Préférences du mode Appels Wi-Fi** > **Préférences de connexion**.

- Pour utiliser un réseau Wi-Fi, même quand vous avez un signal cellulaire, appuyez sur **Wi-Fi de préférence**.
- Pour ne jamais utiliser un réseau cellulaire et utiliser uniquement un réseau Wi-Fi, appuyez sur **Wi-Fi uniquement**.
- Pour utiliser un réseau Wi-Fi pour les appels lorsque vous n'avez pas de signal cellulaire, appuyez sur **Réseau cellulaire favori**.

Passer un appel Wi-Fi

Assurez-vous que se trouve en haut de l'écran de votre terminal.

1. Dans l'application Téléphone, sélectionnez .
2. Saisissez le numéro.
3. Appuyez sur .

Messagerie vocale

Configurer votre messagerie vocale

En fonction de votre fournisseur de services, cette fonctionnalité peut ne pas être prise en charge. Contactez votre fournisseur de services pour plus d'informations.

1. Dans l'application Téléphone, dans le coin supérieur droit de l'écran, appuyez sur .
2. Appuyez sur **Paramètres** > **Paramètres d'appel** > **Messagerie vocale**.
3. Sélectionnez **Configuration**. Si le champ **N° messagerie vocale** est vide, appuyez sur **N° messagerie vocale** et saisissez votre numéro d'accès à la messagerie vocale. Si vous ne disposez pas d'un numéro d'accès à la messagerie vocale, contactez votre fournisseur de services.
4. Effectuez l'une des actions suivantes :
   - Pour sélectionner un profil de notification, appuyez sur **Son**.
   - Pour sélectionner le vibreur pour les notifications de message vocal, cochez la case **Vibreur**.

Après avoir configuré votre messagerie vocale, appuyez de manière prolongée sur **1** pour appeler votre messagerie vocale à partir de l'application Téléphone.

Messagerie vocale visuelle

Messagerie vocale visuelle constitue un autre moyen d'accéder et de gérer votre messagerie vocale. Dans une application, vous pouvez voir et faire défiler vos messages sur votre terminal. Certains services Messagerie vocale visuelle peuvent également transcrire les messages de votre messagerie vocale sous forme de texte et envoyer des messages par e-mail ou SMS.

Votre fournisseur de services peut avoir préchargé une application Messagerie vocale visuelle sur votre terminal ou en avoir une disponible en téléchargement.

Clavier, langue et saisie

Clavier BlackBerry et saisie

Utilisez le Clavier BlackBerry pour communiquer avec le monde. Vous pouvez taper de manière efficace en créant des raccourcis de texte personnalisés et en utilisant la prédiction, la correction et la vérification orthographique. Après avoir défini vos préférences de clavier, apprenez à couper, copier et coller du texte et à supprimer des mots. La prédiction vous permet de sélectionner les suggestions de mots qui s'affichent lorsque vous tapez. Vous pouvez également configurer ou modifier les langues d'affichage, de saisie et du clavier.

Votre terminal dispose d'un clavier coulissant tactile et d'un clavier d'écran tactile. Les deux claviers prennent en charge les gestes de glissement des doigts qui vous permettent de choisir des suggestions de mots, de modifier du texte et d'afficher rapidement la liste des symboles et des chiffres.

Utilisation des gestes avec le clavier coulissant

Vous pouvez utiliser le clavier coulissant pour interagir avec votre terminal sans toucher l'écran. Vous pouvez augmenter votre productivité en gardant tout le temps le doigt en contact avec le Clavier BlackBerry.

Pour insérer le curseur dans un bloc de texte, appuyez deux fois sur le clavier coulissant. Pour déplacer le curseur à un endroit spécifique dans le champ de texte, sur le clavier, faites glisser votre doigt vers la gauche, la droite, le haut ou le bas.

Pour faire défiler une liste, telle qu'une liste de message dans le BlackBerry Hub, ou le texte d'un document, sur le clavier, faites glisser votre doigt vers le haut et le bas.

Pour tourner les pages d'un eBook ou faire défiler vers le haut ou vers le bas le contenu de pages Web ou d'autres documents, faites pivoter le terminal à l'horizontale et faites glisser votre doigt le long du clavier.

Afficher ou masquer le clavier de l'écran tactile

Effectuez l'une des actions suivantes :

- Pour afficher le clavier, fermez le clavier coulissant et appuyez sur une zone de saisie de texte.
- Pour masquer le clavier, appuyez sur l'écran en dehors de la zone de saisie de texte. Si vous ne pouvez pas appuyer sur l'écran, appuyez sur ◁ .

Saisie sur le Clavier BlackBerry

Découvrez comment utiliser les lettres accentuées et en majuscules, ainsi que les symboles et nombres sur vos claviers.

Saisir un caractère en majuscule

Pour saisir un caractère en majuscule, effectuez l'une des actions suivantes :

- Sur le clavier de l'écran tactile ou le clavier coulissant, appuyez sur ⇧ et appuyez sur une lettre.
- Maintenez votre doigt appuyé sur la lettre.

Pour activer le verrouillage des majuscules, appuyez sur ⇧ .

Saisir des nombres et des symboles

1. Sur le clavier de l'écran tactile ou le clavier coulissant, faites glisser votre doigt vers le bas pour ouvrir le sélecteur de chiffres et symboles. Continuez de glisser vers le bas pour accéder à la page suivante de chiffres et symboles suivantes.
2. Appuyez sur un chiffre ou symbole à l'écran ou appuyez sur la touche du clavier coulissant qui correspond au symbole souhaité.

Saisir un caractère accentué

La liste des accents disponibles dépend de la langue de saisie actuelle. Si vous définissez plusieurs langues de saisie, l'ensemble des accents d'une même famille de langues qui peuvent être suggérés apparaissent pour une lettre. Par exemple, si vous avez défini plusieurs langues utilisant un alphabet dérivé du latin, les options d'accent s'affichent pour tous les alphabets dérivés du latin que vous avez définis.

Sur le clavier de l'écran tactile ou le clavier coulissant, maintenez votre doigt appuyé sur la lettre sur laquelle vous souhaitez ajouter l'accent et effectuez l'une des actions suivantes :

- Lorsque des caractères accentués s'affichent sur l'écran au-dessus du clavier coulissant, appuyez sur le caractère que vous souhaitez insérer.

- Lorsque les caractères accentués apparaissent au-dessus de la lettre sur le clavier de l'écran tactile, faites glisser votre doigt sur le caractère accentué à insérer, puis relâchez.

Modifier les paramètres du clavier, d'entrée ou de saisie

Vous pouvez personnaliser votre saisie en modifiant les paramètres d'entrée, de saisie ou du Clavier BlackBerry sur votre terminal.

1. Faites glisser vers le bas depuis le haut de l'écran, une fois avec deux doigts ou deux fois avec un doigt.
2. Appuyez sur ⚙ > **Langue et saisie**.

Saisir plus précisément avec les paramètres de prédiction et de correction

Vous pouvez modifier les paramètres du Clavier BlackBerry de sorte que votre terminal prédise automatiquement ce que vous êtes susceptible de saisir et corrige les erreurs de saisie. Le clavier peut aussi mettre une majuscule au début des nouvelles phrases et insérer une virgule lorsque vous appuyez deux fois sur l'espace.

1. Faites glisser vers le bas depuis le haut de l'écran, une fois avec deux doigts ou deux fois avec un doigt.
2. Appuyez sur ⚙ > **Langue et saisie** > **Paramètres du clavier BlackBerry** > **Prédiction et correction**.
3. Appuyez sur les paramètres que vous souhaitez modifier.

Saisir plus rapidement avec les paramètres de retour d'appui sur touche

Vous pouvez modifier vos paramètres de saisie pour vous aider à taper plus vite et plus précisément sur votre Clavier BlackBerry. Votre terminal peut être défini pour vibrer et émettre un son lorsque vous tapez sur les touches du clavier de l'écran tactile.

1. Faites glisser vers le bas depuis le haut de l'écran, une fois avec deux doigts ou deux fois avec un doigt.
2. Appuyez sur ⚙ > **Langue et saisie** > **Paramètres du clavier BlackBerry** > **Retour d'appui sur touche**.
3. Appuyez sur les paramètres que vous souhaitez modifier.

Sélectionner du texte à l'aide du Clavier BlackBerry

1. Mettez en surbrillance le texte que vous souhaitez sélectionner :

- Sur l'écran, appuyez longuement sur un mot.
- Sur l'écran, lorsque vous modifiez du texte, appuyez sur le texte pour insérer la poignée du curseur.
- Sur le clavier coulissant, lorsque vous modifiez du texte, appuyez deux fois sur le clavier pour insérer la poignée du curseur.

2. Pour étendre la sélection de texte, effectuez l'une des actions suivantes :
   - Sur un mot en surbrillance, faites glisser la poignée du curseur jusqu'à ce que toute votre sélection soit en surbrillance.
   - Déplacez la poignée du curseur au début du texte que vous souhaitez sélectionner. Maintenez votre doigt sur ⇧ et faites glisser la poignée du curseur pour mettre en surbrillance votre sélection.

Pour annuler la sélection, appuyez n'importe où sur l'écran.

Couper, copier et coller du texte

1. Sélectionnez le texte à couper ou copier.
2. Relâchez votre doigt de l'écran ou du clavier coulissant.
3. Effectuez l'une des actions suivantes :
   - Pour copier le texte, appuyez sur .
   - Pour couper le texte, appuyez sur .

Pour coller le texte, appuyez longuement sur l'emplacement où vous souhaitez coller le texte, puis appuyez sur **Coller**.

Supprimer du texte à l'aide du Clavier BlackBerry

Sur le clavier coulissant ou le clavier de l'écran tactile, faites glisser votre doigt de droite à gauche pour supprimer un mot. Si vous saisissez du texte dans une langue qui se lit de droite à gauche, faites glisser votre doigt de gauche à droite pour supprimer un mot.

Utiliser les emojis

1. Effectuez l'une des actions suivantes :
   - Lorsque vous saisissez quelque chose sur le clavier coulissant, maintenez l'appui sur > .
   - Lorsque vous saisissez quelque chose sur le clavier coulissant, maintenez l'appui sur la touche **Période** > .
2. Effectuez l'une des actions suivantes :
   - Appuyez sur les icônes sous les emojis pour changer de catégorie d'emojis.
   - Faites glisser votre doigt vers la gauche dans la liste d'emojis pour voir plus d'emojis.
3. Appuyez sur un emoji.

Sur le clavier de l'écran tactile, appuyez sur ABC pour revenir à la vue du clavier.

Taper à l'aide de la dictée vocale

Vous pouvez utiliser la dictée vocale pour rédiger des messages sans utiliser votre clavier.

Effectuez l'une des actions suivantes :

- Lorsque vous saisissez quelque chose sur le clavier coulissant, appuyez sur .
- Lorsque vous saisissez quelque chose sur le clavier de l'écran tactile, maintenez l'appui sur la touche **Virgule**.

Pour fermer la dictée vocale, appuyez sur .

Sélection de suggestions de mots affichées pendant la saisie

Votre terminal est capable d'apprendre les termes que vous avez l'habitude de saisir, et à quel endroit vous les utilisez dans vos phrases. Votre terminal se base sur ces informations pour prédire le mot que vous vous apprêtez à saisir. Les mots suggérés s'affichent sur les lettres du clavier de l'écran tactile ou sur la ligne des touches de l'écran au-dessus du clavier coulissant. Pour sélectionner rapidement un mot suggéré, placez votre doigt sous le mot et faites-le basculer sur l'écran.

Sélectionner un mot suggéré

Pour utiliser un mot qui apparaît au-dessus du clavier coulissant ou du clavier de l'écran tactile, placez votre doigt sur le clavier situé en dessous du mot et faites-le basculer sur l'écran.

Vérification orthographique

Le Clavier BlackBerry comprend une fonctionnalité de vérification orthographique. Des correcteurs orthographiques tiers peuvent être installés et utilisés avec le clavier, mais pour de meilleurs résultats, utilisez le Vérificateur d'orthographe BlackBerry.

Activer la vérification orthographique

1. Faites glisser vers le bas depuis le haut de l'écran, une fois avec deux doigts ou deux fois avec un doigt.

2. Appuyez sur ⚙ > **Langue et saisie** > **Correcteur orthographique**.
3. Définissez le bouton **Correcteur orthographique** sur **Activé**.
4. Sélectionnez le **Vérificateur d'orthographe BlackBerry**.

Modifier les paramètres de vérification orthographique

Vous pouvez modifier les paramètres de vérification orthographique, par exemple si le correcteur orthographique peut accéder à votre liste de contact pour corriger les noms.

1. Faites glisser vers le bas depuis le haut de l'écran, une fois avec deux doigts ou deux fois avec un doigt.
2. Appuyez sur ⚙ > **Langue et saisie** > **Correcteur orthographique**.
3. Appuyez sur ⚙ en regard de **Vérificateur d'orthographe BlackBerry**.

Accepter l'orthographe suggérée

Lorsque le correcteur orthographique est activé, les fautes d'orthographe sont soulignées en cours de saisie.

Appuyez sur un mot souligné.

- Pour accepter une orthographe suggérée, appuyez sur le mot suggéré.
- Pour ajouter le mot à votre dictionnaire personnel, appuyez sur **Ajouter au dictionnaire**.

Modifier votre dictionnaire personnel

Lorsque vous utilisez la fonction de vérification orthographique, vous pouvez ajouter des mots qui sont marqués comme incorrects à un dictionnaire personnalisé sur votre terminal afin que la vérification orthographique le reconnaisse comme correct. Les mots que vous ajoutez à votre dictionnaire personnel peuvent être modifiés à tout moment.

1. Faites glisser vers le bas depuis le haut de l'écran, une fois avec deux doigts ou deux fois avec un doigt.
2. Appuyez sur ⚙ > **Langue et saisie** > **Paramètres du clavier BlackBerry** > **Prédiction et correction** > **Dictionnaire personnel**.
3. Appuyez sur une langue. Pour appliquer le paramètre à toutes les langues, appuyez sur **Pour toutes les langues**.
4. Effectuez l'une des actions suivantes :
   - Pour ajouter un mot à votre dictionnaire personnel, appuyez sur + et ajoutez le nouveau mot. Lorsque vous avez terminé, appuyez sur ◁ .
   - Pour modifier un mot déjà inclus dans le dictionnaire personnel, appuyez dessus.
   - Pour supprimer un mot de votre dictionnaire personnel, appuyez dessus, puis sur 🗑 .

Modifier la liste de mots interdits

Les mots dans la liste des mots interdits ne sont jamais utilisés pour corriger votre saisie.

1. Faites glisser vers le bas depuis le haut de l'écran, une fois avec deux doigts ou deux fois avec un doigt.
2. Appuyez sur ⚙ > **Langue et saisie** > **Paramètres du clavier BlackBerry** > **Prédiction et correction** > **Mots interdits**.
3. Effectuez l'une des actions suivantes :
   - Pour ajouter un nouveau mot à la liste des mots interdits, appuyez sur + et ajoutez le nouveau mot. Lorsque vous avez terminé, appuyez sur **OK**.
   - Pour supprimer un mot de la liste des mots interdits, maintenez l'appui sur le mot et appuyez sur **Supprimer**.

Création de raccourcis de texte personnalisés

La fonctionnalité d'insertion automatique vous permet de créer vos propres raccourcis de texte. Lorsque vous configurez un raccourci, votre terminal remplace le raccourci par un mot ou une phrase.

Remarque: La substitution automatique est également connue sous le nom d'insertion automatique.

Ajouter un nouveau raccourci texte

1. Faites glisser vers le bas depuis le haut de l'écran, une fois avec deux doigts ou deux fois avec un doigt.
2. Appuyez sur ⚙ > **Langue et saisie** > **Paramètres du clavier BlackBerry** > **Prédiction et correction** > **Substitution de mots**.
3. Appuyez sur une langue pour votre raccourci ou, si vous souhaitez que le raccourci soit disponible dans chaque langue installée, appuyez sur **Pour toutes les langues**.
4. Appuyez sur + .
5. Dans le champ **Raccourci**, saisissez la phrase de raccourci. Par exemple, bb.
6. Dans le champ **Cible**, saisissez le texte de substitution pour le raccourci. Par exemple, BlackBerry.
7. Appuyez sur ◁ deux fois.

Si vous ajoutez bb comme raccourci et BlackBerry comme cible, quand vous saisissez bb, BlackBerry est inséré dans votre texte.

Modifier ou supprimer un raccourci de texte

1. Faites glisser vers le bas depuis le haut de l'écran, une fois avec deux doigts ou deux fois avec un doigt.
2. Appuyez sur ⚙ > **Langue et saisie** > **Paramètres du clavier BlackBerry** > **Prédiction et correction** > **Substitution de mots**.
3. Appuyez sur la langue dans laquelle votre raccourci de texte apparaît.
4. Appuyez sur un élément dans la Liste des substitutions.
5. Effectuez l'une des actions suivantes :
   - Mettez à jour le texte de **Raccourci** ou la sortie **Cible**.
   - Pour supprimer le raccourci, appuyez sur 🗑 .

Langue

Si vous parlez plusieurs langues, vous pouvez utiliser les paramètres de langue pour modifier votre affichage, saisie, saisie vocale ou langue du Clavier BlackBerry. Vous pouvez également changer de langue de saisie pendant que vous saisissez du texte.

Changer de langue de saisie

Si vous activez plusieurs langues de saisie sur votre terminal, vous pouvez passer d'une langue à une autre en cours de saisie.

Remarque: Si la langue de saisie que vous souhaitez utiliser n'est pas répertoriée, vous devrez peut-être installer un clavier pour cette langue de saisie dans Google Play™.

1. Pour activer les langues de saisie, faites glisser vers le bas depuis le haut de l'écran, une fois avec deux doigts ou deux fois avec un doigt.
2. Appuyez sur ⚙ > **Langue et saisie** > **Paramètres du clavier** > **Langues de saisie**.
3. Si le bouton **Utiliser la langue du système** est activé, désactivez-le. Activez le curseur à côté de chaque langue de saisie que vous souhaitez utiliser.
4. Pour basculer entre les langues de saisie, pendant la saisie, appuyez sur ⌨ . Appuyez sur une langue de saisie.

Modifier votre langue d'affichage

La langue sélectionnée lors de la configuration initiale de votre terminal est votre langue d'affichage. L'écran d'accueil, BlackBerry Hub et les applications prises en charge affichent le contenu dans cette langue.

1. Faites glisser vers le bas depuis le haut de l'écran, une fois avec deux doigts ou deux fois avec un doigt.
2. Appuyez sur ⚙ > **Langue et saisie** > **Langue**.
3. Appuyez sur une langue.

Méthodes de saisie au clavier

Une méthode de saisie vous permet de saisir des mots ou des caractères qui ne sont pas disponibles par l'intermédiaire des caractères de votre clavier. Dans certains cas, les méthodes de saisie vous donnent une approximation phonétique d'un mot en fonction du clavier que vous utilisez. Votre terminal peut ensuite suggérer un caractère ou un diacritique en fonction du son que vous choisissez.

Dans certains cas, les méthodes de saisie fournissent des mouvements et des combinaisons de touches pour certaines langues. Certaines méthodes de saisie au clavier sont communes à toutes les langues prises en charge, la prédiction de mots ou la sélection de caractères accentués par exemple, en appuyant et maintenant appuyées des touches.

Le clavier tactile et le clavier coulissant prennent en charge les méthodes de saisie. Les touches du clavier de l'écran tactile affichent les caractères spéciaux de la langue. Les touches physiques sur le clavier coulissant désignent des caractères spéciaux, donc si vous appuyez sur une touche d'alphabet latin, un caractère correspondant apparaît.

Si la méthode de saisie de la langue souhaitée n'est pas disponible sur votre terminal, recherchez des méthodes de saisie supplémentaires à télécharger dans Google Play™.

Afficher le clavier de l'écran tactile à l'ouverture du clavier coulissant

Vous pouvez garder le clavier de l'écran tactile ouvert lorsque vous utilisez le clavier coulissant. Ce paramètre vous permet de basculer facilement entre les claviers et affiche le mappage de touche de caractère pour le clavier coulissant physique lorsque vous tapez dans une autre langue.

1. Faites glisser vers le bas depuis le haut de l'écran, une fois avec deux doigts ou deux fois avec un doigt.
2. Appuyez sur ⚙ > **Langue et saisie** > **Clavier actuel**.
3. Activez le bouton **Matériel**.

Activer les méthodes de saisie du chinois et du japonais

Par défaut, le clavier pinyin Google™, le clavier zhuyin Google™ et le clavier japonais Google™ sont disponibles sur votre terminal. Rendez-vous sur Google Play™ pour d'autres méthodes de saisie du chinois et du japonais.

1. Faites glisser vers le bas depuis le haut de l'écran, une fois avec deux doigts ou deux fois avec un doigt.

2. Appuyez sur ⚙ > **Langue et saisie** > **Clavier actuel** > **Sélectionner des claviers**.
3. Activez les boutons **Clavier pinyin Google**, **Clavier zhuyin Google** ou **Clavier japonais Google**.

Les méthodes de saisie du chinois et du japonais sont désormais disponibles dans le sélecteur de clavier **Langue et saisie** > **Clavier actuel**

Saisie en arabe

L'alphabet arabe comporte plus de caractères qu'il n'y a de touches sur le clavier. Par conséquent, une même touche contient plusieurs caractères. Des lettres alternatives peuvent être liées à une lettre principale ou avoir une apparence similaire. Vous pouvez maintenir appuyée une lettre ou appuyer à nouveau sur la touche pour accéder au deuxième et au troisième caractère.

La disposition de clavier arabe prend en charge la prédiction de mot et la fonction de glissement, qui vous permet de faire glisser des suggestions de mot sur l'écran (si la fonctionnalité est activée).

Pour accéder aux emojis et à la dictée vocale sur le clavier de l'écran tactile, maintenez l'appui sur la touche **Virgule**.

L'image suivante montre le clavier coulissant en arabe :

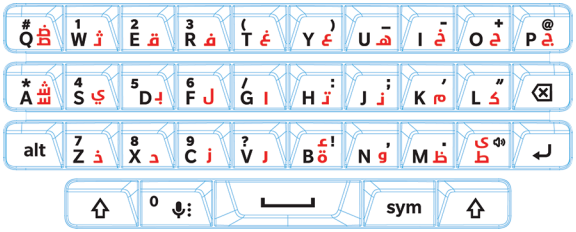

Saisie en grec

Le clavier grec prend en charge la prédiction de mot et la fonction de glissement, qui vous permet de faire glisser des suggestions de mot sur l'écran (si la fonctionnalité est activée). Le clavier grec vous permet également de saisir des caractères alternatifs de deux manières différentes. Vous pouvez appuyer sur ⇧, puis appuyez sur une lettre, ou vous pouvez maintenir l'appui sur le caractère principal et sélectionner le caractère alternatif depuis les options.

L'image suivante montre le clavier coulissant en grec :

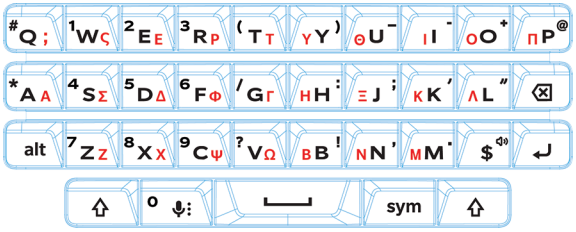

Saisie en russe

Le clavier et la langue russes prennent en charge la prédiction de mot et la fonction de glissement, qui vous permet de faire glisser des suggestions de mot sur l'écran (si la fonctionnalité est activée).

Pour accéder à des caractères cyrilliques supplémentaires sur le clavier russe, utilisez l'une des méthodes suivantes :

- Pour saisir un caractère majuscule, vous pouvez appuyer sur ⇧, puis sur une lettre.
- Les caractères alternatifs sont disponibles pour A, I, L, N et Z. Pour saisir un caractère alternatif, appuyez à deux reprises sur le caractère principal.
- Pour saisir une version accentuée d'un caractère, vous pouvez appuyer longuement sur un caractère principal et sélectionner le caractère accentué.

L'image suivante montre le clavier coulissant en russe :

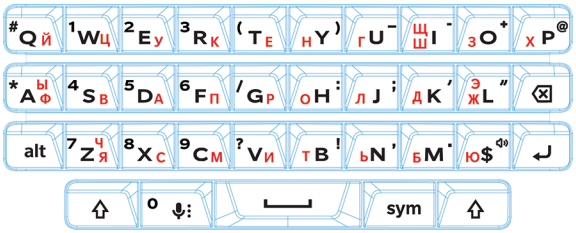

Saisie en hébreu

Le clavier hébreu prend en charge la prédiction de mot et la fonction de glissement, qui vous permet de faire glisser des suggestions de mot sur l'écran (si la fonctionnalité est activée). Le clavier hébreu vous permet également de saisir des caractères alternatifs de deux manières différentes. Vous pouvez appuyer sur ⇧, puis appuyez sur une lettre, ou vous pouvez maintenir l'appui sur le caractère principal et sélectionner le caractère alternatif depuis les options.

L'image suivante montre le clavier coulissant en hébreu :

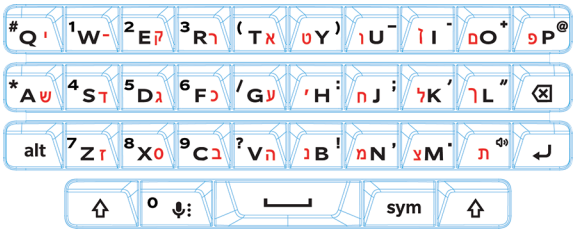

Applications et fonctionnalités

Rechercher de l'aide pour les applications

Vous pouvez en savoir plus sur les applications, telles que BlackBerry Hub, le calendrier, Appareil photo BlackBerry, DTEK by BlackBerry et plus encore, à l'adresse www.help.blackberry.com.

Organisation de votre écran d'accueil

Déplacer une application, un widget ou un raccourci

1. Appuyez de manière prolongée sur une application, un widget ou un raccourci pour le/la déplacer vers un nouvel emplacement.
2. Relâchez votre doigt.

Déplacez une application ou un raccourci dans la zone de favoris

La zone de favoris s'affiche en bas de chaque écran d'accueil, vous donnant accès à vos applications ou raccourcis favoris. Vous pouvez ajouter jusqu'à quatre applications ou raccourcis à la zone de favoris.

1. Si la zone de favoris est pleine, maintenez votre doigt appuyé sur l'une des applications ou l'un des raccourcis dans la zone. Faites-le/la glisser à un emplacement sur l'écran d'accueil.
2. Maintenez votre doigt appuyé sur l'application ou le raccourci que vous souhaitez ajouter et faites-le glisser dans la zone de favoris.

Ajouter un écran d'accueil

Vous pouvez ajouter autant d'écrans d'accueil que vous le souhaitez pour organiser vos applications, widgets et raccourcis.

1. Sur l'écran d'accueil, maintenez votre doigt appuyé sur l'élément à déplacer et faites-le glisser vers le bord droit de l'écran.
2. Maintenez la pression sur l'élément au niveau du bord droit de l'écran jusqu'à ce que l'écran d'accueil suivant apparaisse. Si nécessaire, continuez de maintenir votre doigt sur l'élément jusqu'à ce qu'un écran d'accueil vide apparaisse.

3. Relâchez votre doigt.

Conseil: Pour afficher plusieurs écrans d'accueil rapidement, appuyez sur les cercles qui apparaissent au-dessus de la zone de favoris et faites glisser votre doigt vers la droite ou la gauche.

Organiser les applications et les raccourcis en dossiers

1. Sur l'écran d'accueil, maintenez votre doigt appuyé sur une application ou un raccourci.
2. Faites glisser l'application ou le raccourci au-dessus d'une autre application ou d'un autre raccourci que vous souhaitez inclure dans le même dossier.
3. Pour nommer le dossier, appuyez dessus. Appuyez sur **Nouveau dossier** et entrez un nom.

Modifier l'affichage de vos applications et écrans récents

Lorsque vous appuyez sur , vos applications et écrans récents s'affichent sous forme de vue en mosaïque, de vue en architecture ou de vue en rolodex. Vous pouvez modifier l'affichage selon vos préférences.

1. Faites glisser vers le bas depuis le haut de l'écran, une fois avec deux doigts ou deux fois avec un doigt.
2. Appuyez sur > **Affichage** > **Récents**.
3. Sélectionnez une vue.
4. Appuyez sur **Terminé**.

Désinstaller une application ou supprimer une application, un widget ou un raccourci d'un écran d'accueil

Si vous désinstallez une application, elle n'est plus disponible sur votre terminal. Vous devez réinstaller l'application si vous souhaitez l'utiliser. Certaines applications intégrées ne peuvent pas être désinstallées, mais vous pouvez les désactiver pour qu'elles n'apparaissent plus dans et qu'elles ne vous envoient plus de notification.

Si vous supprimez une application de l'écran d'accueil, l'application est toujours installée sur votre terminal et vous pouvez ouvrir l'application depuis .

1. Appuyez de manière prolongée sur une application, un widget ou un raccourci.
2. Faites glisser l'application, le widget ou le raccourci vers le haut de l'écran.
   - Pour désinstaller une application, faites-la glisser vers **Désinstaller**.

- Pour désactiver une application, faites-la glisser vers **Désactiver**.
- Pour supprimer une application, un widget ou un raccourci de l'écran d'accueil, faites glisser l'application vers **Supprimer**.

Vous pouvez utiliser la boutique Google Play™ pour réinstaller les applications que vous désinstallez. Dans la boutique Google Play™, appuyez sur ≡ > **Mes applications** > **Toutes**.

Vous pouvez activer les applications que vous avez désactivées dans ⚙ > **Applications**. En haut de l'écran, faites glisser vers la gauche sur les catégories jusqu'à la catégorie **Désactivée**. Appuyez sur une application, puis sur **Activer**.

Horloge

Configuration du réveil

Définir une alarme

1. Dans l'application Horloge, appuyez sur ⏰.
   - Pour définir une alarme existante, appuyez sur l'heure affichée sur l'alarme.
   - Pour créer une nouvelle alarme, appuyez sur +.
2. Pour régler l'heure de l'alarme, appuyez sur l'heure ou la minute. Maintenez votre doigt appuyé sur le cadran rose et faites glisser le cadran sur l'heure de votre choix.
3. Appuyez sur **AM** ou **PM**.
4. Appuyez sur **OK**.

Créer ou supprimer une alarme

Dans l'application Horloge, effectuez l'une des opérations suivantes :

- Pour créer une alarme, appuyez sur ⏰ > +.
- Pour supprimer une alarme, sous l'alarme que vous souhaitez supprimer, appuyez sur ⌄ > 🗑.

Conseil: Vous pouvez ajouter des libellés à vos alarmes pour vous aider à vous rappeler à quoi sert chacune d'entre elles.

Changer la sonnerie de l'alarme

1. Dans l'application Horloge, appuyez sur ⏰.
2. Sous l'alarme que vous souhaitez modifier, appuyez sur ⌄ > 🔔.

3. Sélectionnez une sonnerie.
4. Appuyez sur **OK**.

Définir une alarme pour plusieurs jours

1. Dans l'application Horloge, appuyez sur .
2. Sous une alarme, appuyez sur .
3. Cochez la case **Répéter**.
   Les jours sur lesquels l'alarme est réglée pour se déclencher sont indiqués par une lettre à l'intérieur d'un cercle blanc.
4. Pour ajouter ou supprimer un jour, appuyez sur une lettre.

Définir le délai de répétition de l'alarme

Par défaut, l'alarme se répète après dix minutes.

1. Dans l'application Horloge, appuyez sur > **Paramètres** > **Durée de la répétition**.
2. Faites glisser votre doigt vers le haut ou le bas sur les chiffres.
3. Lorsque le chiffre souhaité apparaît entre les lignes bleues, appuyez sur **OK**.

Définir le temps avant silence

Par défaut, l'alarme devient silencieuse après dix minutes.

1. Dans l'application Horloge, appuyez sur > **Paramètres**.
2. Appuyez sur **Arrêter la sonnerie après**.
3. Appuyez sur une durée.
4. Appuyez sur **OK**.

Utiliser le chronomètre

1. Dans l'application Horloge, appuyez sur .
2. Appuyez sur le chronomètre.
   - Pour arrêter le chronomètre, appuyez à nouveau sur le chronomètre.
   - Pour redémarrer le chronomètre après l'avoir arrêté, appuyez à nouveau sur le chronomètre.
   - Pour ajouter un tour, appuyez sur .
   - Pour réinitialiser le chronomètre, appuyez sur .

Définir le minuteur

1. Dans l'application Horloge, appuyez sur ⧗ .
2. Entrez le temps en heures, minutes et secondes. Par exemple, si vous souhaitez définir un minuteur d'une heure, saisissez **1 00 00**.
3. Pour démarrer le minuteur, appuyez sur ▶ .

Vous pouvez en faire plus :

- Pour ajouter une minute à votre minuteur en cours, appuyez sur **+1'** .
- Pour définir un autre minuteur, appuyez sur ⧗+ .
- Pour réinitialiser le minuteur, appuyez sur ❚❚ , puis appuyez sur ↺ .
- Pour supprimer un minuteur, appuyez sur 🗑 .

Définir votre fuseau horaire

1. Dans l'application Horloge, appuyez sur ⋮.
2. Appuyez sur **Mon fuseau horaire**.
3. Appuyez sur un fuseau horaire.

Conseil: Si vous souhaitez que l'horloge soit automatiquement réglée sur le fuseau horaire de votre emplacement actuel lorsque vous voyagez, sélectionnez la case à cocher **Horloge avec heure du domicile**.

Afficher l'heure dans d'autres zones

Vous pouvez afficher l'heure de plusieurs lieux dans l'écran de l'horloge.

1. Dans l'application Horloge, appuyez sur 🕓.
2. Appuyez sur 🌐 .
3. Appuyez sur les emplacements que vous souhaitez afficher sur l'écran de votre horloge.
4. Appuyez sur ← .

Supprimer un emplacement de l'écran de l'horloge

1. Dans l'application Horloge, appuyez sur 🌐 .
2. Désélectionnez la case à cocher en regard de l'emplacement que vous souhaitez supprimer.

3. Appuyez sur ← .

Activer le mode Nuit

Vous pouvez réduire la luminosité de l'écran et afficher l'heure comme un réveil sur votre table de nuit en activant le mode Nuit.

Dans l'application Horloge, effectuez l'une des opérations suivantes :

- Appuyez sur ⋮ > **Mode Nuit**.
- Maintenez votre doigt appuyé n'importe où sur l'écran de l'horloge.

Modifier le style de l'horloge

Pour afficher l'horloge au format numérique ou analogique, dans l'application Horloge, appuyez sur ⋮ > **Style** > **Analogique** ou **Numérique**.

Hangouts

Chatter via Hangouts™

Utilisez des conversations Hangouts privées et de groupe pour rester connecté à vos amis et votre famille par le biais d'images de discussions instantanées, de vidéos et d'appels vocaux.

Pour utiliser l'application Hangouts™, vous devez être connecté à votre compte Google™. En fonction de votre fournisseur de services, cette fonctionnalité peut ne pas être prise en charge.

1. Sur l'écran d'accueil, appuyez sur ⋮⋮⋮ > **Hangouts**.
2. Effectuez l'une des actions suivantes :
   - Pour démarrer une nouvelle conversation Hangouts, appuyez sur 👤, puis appuyez sur un contact.
   - Pour afficher vos conversations Hangouts, appuyez sur 💬, puis appuyez sur une conversation Hangout pour l'ouvrir.
   - Pour démarrer une discussion vidéo ou par téléphone, dans une conversation Hangout, appuyez sur 📹 ou 📞.
   - Pour gérer votre compte et modifier vos paramètres, appuyez sur ≡ .

Remarque: Pour en savoir plus, appuyez sur ≡ > **Aide et commentaires**.

Rechercher

Effectuer une recherche sur votre terminal

Vous pouvez modifier vos paramètres pour restreindre votre recherche pour inclure des catégories spécifiques uniquement. Par défaut, l'option permettant d'étendre votre recherche pour inclure les sources Internet et les données d'autres applications est activée. Pour réduire encore plus vos résultats, vous pouvez désactiver cette option.

Remarque: L'application Recherche sur le terminal BlackBerry recherche les e-mails qui se trouvent dans BlackBerry Hub.

1. Sur l'écran d'accueil, appuyez sur > .
2. Saisissez un terme pour la recherche ou une commande Actions instantanées.

Conseil: En fonction de vos paramètres de raccourci, vous pouvez également lancer une recherche lorsque vous appuyez sur la touche **S** du clavier.

Ouvrir les applications à l'aide d'un geste

Utiliser les Actions instantanées

Les Actions instantanées sont des raccourcis qui vous permettent d'effectuer des tâches rapidement. Saisissez une commande dans le champ de recherche et l'application ou l'élément associé à la commande s'affiche dans les résultats.

Passer un appel

Vous pouvez appeler un contact ou composer un numéro de téléphone directement depuis le champ de recherche.

Dans le champ de recherche, saisissez **téléphone**, **composer**ou **appeler**suivi du nom d'un contact ou d'un numéro de téléphone.

Envoyer un e-mail

Dans le champ de recherche, saisissez **e-mail** ou **mail**suivi du nom d'un contact et d'un message.

Envoyer un message texte

Dans le champ de recherche, saisissez l'un des éléments suivants, suivi du nom d'un contact ou du numéro de téléphone et d'un message : **sms**, **message**, **msg**ou **texte**.

Écouter de la musique

Dans le champ de recherche, saisissez **lecture** suivi d'un nom de chanson, d'un nom d'artiste ou d'un nom d'album.

Obtenir des itinéraires

Dans le champ de recherche, saisissez **carte** suivi du nom d'une entreprise ou d'une adresse.

Créer une note

Dans le champ de recherche, saisissez **note** ou **mémo** suivi d'un titre pour la note.

Créer une tâche

Dans le champ de recherche, saisissez **tâche** ou **todo** suivi d'un titre.

Modifier vos paramètres de recherche

Si vous connaissez le type de fichier que vous recherchez ou la catégorie dans laquelle vous souhaitez rechercher, vous pouvez spécifier les catégories à inclure dans les recherches. Par exemple, si vous recherchez une chanson, vous pouvez effacer toutes les catégories, à l'exception de la musique.

1. Dans l'application Recherche sur le terminal BlackBerry, appuyez sur ⋮ > **Paramètres** > **Catégories de recherche**.
2. Pour choisir les catégories à inclure dans les recherches, sélectionnez ou désélectionnez les cases à cocher.
3. Appuyez sur **OK**.

Conseil: La catégorie Recherche étendue recherche dans les résultats Internet, les applications cloud telles que Google Drive™, Google Play™, les autres applications sur votre terminal et plus encore.

Exploiter davantage les résultats de la recherche

Vous pouvez effectuer de nombreuses actions avec les éléments dans vos résultats de recherche directement sur l'écran des résultats de recherche. Les actions disponibles varient selon le type d'élément. Par exemple, si l'un de vos résultats de recherche est une application, vous pouvez l'ouvrir directement depuis l'écran des résultats de recherche.

1. Maintenez le doigt appuyé sur un résultat de recherche.
2. Si nécessaire, appuyez sur une action.

Arrêter d'enregistrer votre historique de recherche

Par défaut, votre terminal conserve les 20 derniers résultats de recherche que vous visitez à des fins de réutilisation et référence rapide. Si vous ne souhaitez pas enregistrer votre historique d'utilisation, vous pouvez désactiver cette fonctionnalité.

1. Dans l'application Recherche sur le terminal BlackBerry, appuyez sur ⋮ > **Paramètres**.
2. Désactivez le bouton **Enregistrer l'historique des recherches**.

Conseil: Pour supprimer un résultat de recherche individuel, faites glisser votre doigt vers la gauche ou la droite sur le résultat. Pour effacer tout l'historique de recherche de manière permanente, appuyez sur **Effacer historique des recherches**, puis sur **OK**.

Services de localisation et Google Maps

À propos des services de localisation

Vous pouvez activer les services de localisation de sorte que les applications et les services géodépendants tels que Google Maps™ puissent repérer votre position. Les applications géodépendantes peuvent utiliser la technologie GPS et d'autres informations de positionnement afin de vous donner des informations telles que des itinéraires.

Activer ou désactiver les services de localisation

1. Faites glisser vers le bas depuis le haut de l'écran, une fois avec deux doigts ou deux fois avec un doigt.
2. Appuyez sur ⚙ > **Position**.
3. Activez ou désactivez le bouton.

Modifier les modes de localisation

Les modes de localisation vous permettent de définir la précision avec laquelle votre terminal détecte votre localisation. Vous pouvez choisir parmi les modes de localisation suivants :

- **Haute précision** : Utilise le GPS, les réseaux Wi-Fi, les réseaux mobiles et les services de localisation Google™ pour définir précisément votre position.
- **Économie de batterie** : Utilise les réseaux Wi-Fi, les réseaux mobiles et les services de localisation Google™ pour définir votre position, tout en économisant l'autonomie de votre batterie.

- **Appareil uniquement** : Utilise le GPS uniquement pour définir votre localisation. Ce mode peut utiliser plus d'autonomie de la batterie que le mode d'économie d'énergie et peut ne pas être aussi rapide que le mode de haute précision.

Vous pouvez également activer la localisation accélérée, qui utilise le matériel Qualcomm IZat pour définir votre position précisément, même à l'intérieur d'un bâtiment.

1. Faites glisser vers le bas depuis le haut de l'écran, une fois avec deux doigts ou deux fois avec un doigt.
2. Appuyez sur ⚙ > **Position** > **Mode**.
3. Appuyez sur une option.
4. Pour activer la localisation accélérée, appuyez sur le bouton **Localisation accélérée**.

Activer ou désactiver l'historique des positions

L'historique des positions est un service Google™ qui crée une carte privée des endroits où vous vous rendez avec votre terminal et utilise la carte pour vous donner des informations utiles telles que des prévisions de trajet et des résultats de recherche plus pertinents.

1. Faites glisser vers le bas depuis le haut de l'écran, une fois avec deux doigts ou deux fois avec un doigt.
2. Appuyez sur ⚙ > **Position** > **Historique des positions Google**.
3. Si nécessaire, ajoutez votre compte Google™.
4. Appuyez sur le bouton pour activer ou désactiver l'historique des positions.

À propos de Google Maps™

Google Maps™ vous aide à trouver des entreprises, des restaurants et d'autres endroits intéressants et peut vous fournir l'itinéraire rue par rue vers votre destination.

Rechercher de l'aide pour Google Maps™

Dans Google Maps™, appuyez sur ≡ > **Aide**.

Raccourcis clavier

Utiliser un raccourci clavier

Depuis l'écran d'accueil, les touches du clavier physique servent aussi de touches de raccourci. Vous pouvez configurer une touche pour ouvrir une application, rédiger un e-mail, appeler un contact et plus encore. Vous pouvez utiliser des raccourcis clavier à appui court et des raccourcis clavier à appui long sur le clavier physique.

Si vous installez un écran d'accueil autre que Lanceur d'applications BlackBerry, vous ne pouvez pas utiliser les raccourcis clavier.

1. Faites coulisser le clavier physique pour l'ouvrir.
2. Sur l'écran d'accueil, effectuez l'une des actions suivantes.
   - Appuyez sur une touche affectée à un raccourci clavier (appui court).
   - Maintenez enfoncée une touche affectée à un raccourci clavier (appui long).

Conseil: Pour voir les raccourcis affectés à chaque touche, appuyez sur > > **Raccourcis clavier**.

Raccourcis clavier préchargés

Des raccourcis à pression courte sont déjà affectés à certaines touches. Vous pouvez utiliser ces raccourcis depuis l'écran d'accueil.

Touche	Raccourci
A	Ouvrir l'application Contacts
B	Ouvrir un navigateur
C	Rédiger un e-mail
D	Ajouter une note dans l'application Notes
H	Ouvrir l'application d'aide
K	Verrouiller l'écran du terminal
L	Ouvrir un calendrier à la date du jour
M	Ouvrez le BlackBerry Hub
N	Ouvrir BBM
O	Ouvrir les paramètres du terminal

Touche	Raccourci
P	Ouvrir l'historique des appels
S	Ouvrir une application de recherche
T	Ajouter une tâche dans l'application Tâches
U	Ouvrir la calculatrice
W	Appeler la messagerie vocale

Personnaliser vos raccourcis clavier

Vous pouvez changer le raccourci attribué à une touche ou ajouter un raccourci.

1. Sur l'écran d'accueil, appuyez sur > > **Raccourcis clavier**.
2. Appuyez sur **Appui court** ou **Appui long**.
3. Appuyez sur une lettre. Si nécessaire, sélectionnez **Modifier le raccourci**.
   - Pour définir un raccourci afin d'ouvrir une application, appuyez sur **Ouvrir l'application**.
   - Pour définir un raccourci afin d'appeler un contact, appuyez sur **Numérotation abrégée**.
   - Pour définir un raccourci afin d'envoyer un e-mail ou un message texte à un contact, appuyez sur **Envoyer un message au contact**.
   - Pour définir un autre raccourci, appuyez sur **Tous les raccourcis**.

Conseil: Vous pouvez également attribuer un raccourci à une touche qui n'est encore liée à aucun raccourci en appuyant sur cette touche lorsque l'écran d'accueil est affiché.

Désactiver les raccourcis clavier à appui court

Par défaut, lorsque vous saisissez quelque chose sur le clavier physique depuis l'écran d'accueil, vous terminal utilise les raccourcis clavier à appui court. Vous pouvez modifier vos paramètres de sorte que la saisie sur le clavier physique ne fasse rien ou démarre une recherche dans l'application Recherche sur le terminal BlackBerry.

1. Sur l'écran d'accueil, appuyez sur > > **Action liée à la frappe**.
2. Appuyez sur **Ne rien faire** ou **Démarrer une recherche**.

Faire défiler avec les raccourcis clavier

Dans certaines applications, vous pouvez utiliser les raccourcis du clavier physique pour faire défiler des listes (par exemple, vos messages dans BlackBerry Hub), des e-mails ou des documents.

Dans une application, effectuez l'une des actions suivantes :

- Pour accéder au bas d'un écran, appuyez sur **B**.
- Pour accéder au haut d'un écran, appuyez sur **T**.
- Pour faire défiler l'écran vers le bas, appuyez sur **Espace**.

Remarque: Ces raccourcis ne sont pas disponibles dans toutes les applications.

Google Chrome et Téléchargements

Rechercher de l'aide pour Google Chrome™

Dans Google Chrome™, appuyez sur ⋮ > **Aide et commentaires**.

Téléchargements

Vous pouvez utiliser l'application Téléchargements pour gérer les fichiers que vous téléchargez depuis des e-mails, messages BBM, conversations Hangouts, Google Chrome™ et plus encore. La musique et les vidéos en streaming n'apparaissent pas dans l'application Téléchargements.

Icônes de Téléchargements

Icône	Description
🗑	Supprimer un fichier téléchargé
<	Partager un fichier téléchargé
⋮	Afficher les téléchargements sous forme de liste ou vignettes
≡	Trier les fichiers par nom, date et taille de fichier

Impression

Imprimer depuis votre terminal

Vous pouvez imprimer des pages Web, des photos, des documents et plus encore depuis votre terminal à l'aide d'imprimantes compatibles Wi-Fi ou Bluetooth et d'imprimantes connectées à votre ordinateur.

1. Dans une application, appuyez sur ⋮ > **Imprimer**.
2. Appuyez en haut de l'écran, puis appuyez sur l'imprimante que vous souhaitez utiliser.
3. Appuyez sur 🖶 .

Remarque: Vous devez installer un service d'impression et ajouter une imprimante avant de pouvoir imprimer.

Installer un service d'impression

1. Effectuez l'une des actions suivantes :
   - Faites glisser vers le bas depuis le haut de l'écran, une fois avec deux doigts ou deux fois avec un doigt. Appuyez sur ⚙ > **Impression**.
   - Dans l'application depuis laquelle vous souhaitez imprimer, appuyez sur ⋮ > **Imprimer**. Appuyez en haut de l'écran, puis appuyez sur **Toutes les imprimantes...**.
2. Appuyez sur ⋮ > **Ajouter un service**.
3. Appuyez sur le service compatible avez votre imprimante, et appuyez sur **Installer**. Pour trouver un service compatible, recherchez la marque de votre imprimante sans fil ou consultez son guide de l'utilisateur.
4. Appuyez sur ← deux fois.
5. Appuyez sur le service d'impression que vous venez d'installer. Si le service n'est pas répertorié, faites glisser vers le bas depuis le haut de l'écran, puis appuyez sur la notification de votre service d'impression récemment installé.
6. Activez le bouton de ce service et appuyez sur **OK**. Attendez que le service trouve des imprimantes automatiquement.

Conseil: Certains services d'impression vous permettent d'ajouter des imprimantes manuellement. Appuyez sur ⋮ > **Ajouter une imprimante**, puis suivez les instructions du service.

Ajouter une imprimante

Dans la plupart des cas, après avoir installé un service d'impression, votre terminal trouve automatiquement votre imprimante. Si votre terminal ne trouve pas votre imprimante, vous pouvez l'ajouter manuellement.

1. Effectuez l'une des actions suivantes :
   - Faites glisser vers le bas depuis le haut de l'écran, une fois avec deux doigts ou deux fois avec un doigt. Appuyez sur ⚙ > **Impression**.
   - Dans l'application depuis laquelle vous souhaitez imprimer, appuyez sur ⋮ > **Imprimer**. Appuyez en haut de l'écran, puis appuyez sur **Toutes les imprimantes**.
2. Appuyez sur le service d'impression que vous souhaitez utiliser. Si le service d'impression est désactivé, activez-le.
3. Appuyez sur ⋮ > **Ajouter une imprimante**.
4. Suivez les instructions à l'écran.

Impression à l'aide de Google Cloud Print™

Vous pouvez utiliser Google Cloud Print™ pour imprimer depuis votre terminal vers une imprimante compatible avec le cloud ou vers toute autre imprimante connecté à un ordinateur.

Pour imprimer vers une imprimante qui n'est pas compatible avec le cloud, vous devez également effectuer les actions suivantes :

- Assurez-vous que Google Chrome™ est installé sur votre ordinateur et connectez-vous avec le même compte Google™ que vous utilisez sur votre terminal.
- Lorsque vous imprimez, assurez-vous que votre ordinateur est activé.

Pour en savoir plus sur la configuration et l'utilisation de Google Cloud Print™, rendez-vous sur https://support.google.com/cloudprint/.

Paramètres

Personnaliser les paramètres de votre terminal

1. Faites glisser vers le bas depuis le haut de l'écran, une fois avec deux doigts ou deux fois avec un doigt.

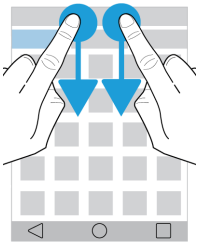

   Le menu Paramètres rapides s'affiche pour vous permettre d'accéder aux options et aux paramètres dont vous pourriez avoir besoin régulièrement (la rotation automatique ou vos connexions réseau, par exemple).
2. Appuyez sur ⚙ .
3. Appuyez ensuite sur l'élément que vous souhaitez personnaliser.

Présentation des Paramètres rapides

Vous pouvez utiliser les Paramètres rapides pour accéder à des éléments que vous utilisez fréquemment, telle que la rotation de l'écran ou les paramètres Wi-Fi. Pour ouvrir les Paramètres rapides, faites glisser vers le bas depuis le haut de l'écran, une fois avec deux doigts ou deux fois avec un doigt.

Élément	Description
Luminosité de l'écran	• Réglage de la luminosité de l'écran.
Wi-Fi	• Connexion à des réseaux Wi-Fi.

Élément	Description
Bluetooth	• Connexion à des appareils compatibles Bluetooth.
Inverser les couleurs	• Basculement entre le texte noir sur fond blanc et le texte blanc sur fond noir.
Réseau mobile	• Affichage du nom de votre fournisseur de services et de l'état de connexion. • Accès rapide à vos informations d'utilisation de données.
Mode Avion	• Activation ou désactivation de toutes les connexions sans fil.
Rotation automatique	• Lorsque l'icône est affichée, votre terminal bascule automatiquement entre le mode portrait et le mode paysage lorsque vous faites pivoter votre terminal.
Portrait	• Lorsque l'icône est affichée, votre écran reste en mode portrait même lorsque vous faites pivoter votre terminal.
Lampe de poche	• Activation ou désactivation de la lampe de poche.
Localisation	• Activation ou désactivation des services de localisation.
Caster l'écran	• Configuration des terminaux pour partager l'écran à distance sur un affichage externe.
Économiseur de batterie	• Activation ou désactivation du Mode Économiseur de batterie.

Présentation des paramètres du terminal

Élément	Description
Wi-Fi	• Configuration des connexions aux réseaux Wi-Fi.
Bluetooth	• Configuration des connexions aux appareils compatibles Bluetooth.
Consommation des données	• Affichage de vos statistiques d'utilisation de données. • Réglage ou accès aux paramètres de données mobiles. • Réception d'une notification lorsque vous atteignez les limites de données spécifiées.
Plus	• Personnalisation des paramètres du terminal pour le mode Avion, NFC (si pris en charge), Mobile Hotspot et plus encore.
Affichage	• Réglage de la luminosité et de la balance des couleurs de l'écran. • Définition de votre fond d'écran. • Définition de la durée avant la mise en veille de votre terminal et de l'action des gestes de réveil. • Sélection de l'affichage de vos applications ouvertes. • Modification de la taille de la police. • Personnalisation de vos paramètres de rotation. • Définition des options de partage de l'écran de votre terminal avec des appareils externes. • Définition des actions de branchement.
Raccourcis par glissement	• Attribution de raccourcis à des gestes spécifiques.
Sons et notifications	• Modifier les sonneries et les sons de notification. • Réglage du volume des médias et notifications. • Priorisation ou blocage des notifications. • Personnalisation des notifications sonores et visuelles pour des applications spécifiques.

Élément	Description
Stockage	• Affichage de l'espace de stockage disponible sur votre terminal et votre carte multimédia. • Configuration de l'accès aux fichiers enregistrés sur votre terminal, y compris les connexions USB. • Formatage de votre carte multimédia et suppression des données de votre carte multimédia.
Batterie	• Activation ou désactivation du Mode Économiseur de batterie. • Personnalisation des paramètres tels que la luminosité de l'écran et l'affichage pour rallonger l'autonomie de la batterie. • Affichage de vos détails d'utilisation par date et heure.
Applications	• Contrôle des applications qui utilisent la mémoire de votre terminal. • Affichage et tri de toutes les applications sur votre terminal. • Sélection de l'emplacement pour l'installation des applications.
Utilisateurs	• Ajout de profils d'utilisateur individuel à votre terminal. • Personnalisation des paramètres pour les profils d'utilisateur et d'invité. • Basculement entre les profils d'utilisateur.
Paiement sans contact (si disponible)	• Ajout d'une application de paiement et choix de l'application par défaut pour les paiements. • Utilisation de la technologie NFC sur les terminaux de paiement pour payer vos achats.
Interactions avancées	• Activation ou désactivation de gestes spécifiques qui vous permettent d'effectuer des tâches simples plus rapidement.
Localisation	• Activation ou désactivation de l'utilisation des informations d'emplacement par les applications. • Effacement des demandes de localisation récentes saisies dans les applications de carte. • Sélection de différents modes pour identifier votre emplacement.
Sécurité	• Configuration des options de verrouillage de l'écran. • Ajout d'un message ou des informations du propriétaire à votre écran de verrouillage. • Cryptage des données de votre terminal.

Élément	Description
	• Configuration de votre terminal pour utiliser une carte à puce. • Modification des autorisations pour l'installation des applications et administrateurs du terminal. • Installation et suppression de certificats. • Activation ou désactivation de l'épinglage d'écran.
Comptes	• Ajout ou modification des comptes de réseaux sociaux et de messagerie. • Activer ou désactiver l'option de synchronisation automatique des comptes.
Langue et saisie	• Modification de la langue de votre terminal. • Personnalisation des paramètres du correcteur orthographique et ajout de mots à votre dictionnaire personnel. • Modification des types de clavier et paramètres de clavier. • Définition de différentes options de voix et synthèse vocale.
Sauvegarder et réinitialiser	• Activation ou désactivation de l'option de sauvegarde des données sur le cloud. • Définition de comptes cloud pour la sauvegarde de vos données. • Activation ou désactivation de l'option de restauration automatique de vos données. • Suppression des données de votre terminal.
Diagnostics	• Activation ou désactivation de l'option de partage des données d'utilisation et de diagnostic.
Date et heure	• Modification du fuseau horaire, de l'heure et de la date.
Accessibilité	• Personnalisation des paramètres, tels que l'agrandissement, le texte large, les mots de passe oraux et plus encore. • Configuration de Google™ Talkback. • Modification des options de sortie de la synthèse vocale. • Activation et désactivation des options d'inversion et de correction des couleurs.
	• Ajout des applications d'impression mobile.

Élément	Description
Impression	• Aperçu et impression du contenu de certains écrans.
ⓘ À propos du téléphone	• Affichage d'informations générales relatives à votre terminal, comme les informations matérielles, les détails du réseau et le niveau de la batterie. • Identification de votre version et modèle de logiciel. • Vérification des mises à jour du système.

Notifications

Gérer vos notifications

Les notifications vous avertissent des nouveaux messages, entrées de calendrier, mises à jour d'applications et plus encore. Lorsque vous recevez une notification, un indicateur s'affiche dans le coin supérieur gauche de l'écran.

Vérifier et ouvrir les dernières notifications

1. Faites glisser votre doigt du haut vers le bas de l'écran.
2. Si nécessaire, déroulez pour afficher plus de notifications.
3. Appuyez sur une notification pour l'ouvrir.

Jeter un œil à une notification

Dans le coin supérieur gauche de l'écran, maintenez votre doigt appuyé sur la notification.

Bloquer ou prioriser une notification

1. Ouvrez une notification.
2. Maintenez votre doigt appuyé sur la notification.
3. Appuyez sur ⓘ.
4. Activez le bouton **Bloquer** ou **Priorité**.

Supprimer une notification

1. Faites glisser votre doigt du haut vers le bas de l'écran.

2. Faites glisser votre doigt vers la gauche ou la droite sur une notification.

Remarque: Pour supprimer toutes vos notifications en une seule fois, appuyez sur **Tout effacer**.

Filtrer vos notifications

Vous pouvez trier une liste de notifications pour voir les notifications associées à une application particulière uniquement.

1. Faites glisser votre doigt du haut vers le bas de l'écran.
2. Appuyez sur l'icône d'une application, telle que BBM, Aide BlackBerry ou Téléphone.

Pour quitter la vue filtrée et revenir à la liste complète des notifications, appuyez à nouveau sur l'icône de l'application.

Modifier le volume de vos notifications

Vous pouvez accéder rapidement aux curseurs de volume pour les notifications, les médias et les alarmes lorsque vous appuyez sur la touche Réduire le volume. Vous pouvez également personnaliser le volume depuis l'écran des paramètres du terminal.

1. Faites glisser vers le bas depuis le haut de l'écran, une fois avec deux doigts ou deux fois avec un doigt.
2. Appuyez sur ⚙ > **Sons et notifications**.
3. Faites glisser la poignée de l'un des curseurs vers la droite ou la gauche.

Modifier vos sons de notification

Vous pouvez modifier le son par défaut émis par votre terminal lorsque vous recevez une notification ou vous pouvez désactiver complètement les sons des notifications.

1. Faites glisser vers le bas depuis le haut de l'écran, une fois avec deux doigts ou deux fois avec un doigt.
2. Appuyez sur ⚙ > **Sons et notifications** > **Sonnerie de notification par défaut**.
3. Effectuez l'une des actions suivantes :
   - Pour modifier le son par défaut, appuyez sur une sonnerie.
   - Pour désactiver les sons des notifications, appuyez sur **Aucun**.
4. Appuyez sur **OK**.

Pour activer ou désactiver les sons pour des fonctionnalités comme le verrouillage de l'écran ou le clavier numérique, appuyez sur **Autres sons**. Activez ou désactivez l'un des boutons.

Modifier vos paramètres d'interruptions

Lorsque vous activez le mode Priorité, vous pouvez configurer votre terminal pour autoriser les interruptions prioritaires uniquement, de sorte que vous puissiez rester concentré sur la tâche en cours. Vous pouvez configurer votre terminal pour vous interrompre à certains moments uniquement, pour certains types de notifications ou lorsque vous recevez des notifications de certaines personnes. Vous pouvez également désactiver toutes les interruptions.

1. Faites glisser vers le bas depuis le haut de l'écran, une fois avec deux doigts ou deux fois avec un doigt.
2. Appuyez sur ⚙ > **Sons et notifications** > **Sonneries**.
3. Effectuez l'une des actions suivantes :
   - Pour choisir si vous êtes interrompu lorsque vous recevez une nouvelle notification, appuyez sur **À la réception d'appels et de notifications**. Appuyez sur **Toujours sonner**, **N'autoriser que les sonneries prioritaires** ou **Ne pas interrompre**.
   - Pour définir les interruptions prioritaires, activez les boutons **Événements et rappels**, **Appels** ou **Messages**.
   - Si vous activez les boutons pour les appels ou messages prioritaires, pour spécifier les personnes dont vous autorisez les interruptions, appuyez sur **Appels/Messages de**. Appuyez sur une option.
   - Pour choisir lorsque vous autorisez des exceptions pour les notifications sonores, sous Arrêt, appuyez sur **Jours**. Appuyez sur un jour et sur **TERMINÉ**. Définissez les heures de début et de fin.
   - Pour sélectionner les types d'interruptions autorisés, appuyez sur **Interruptions autorisées**. Appuyez sur **Priorité uniquement** ou **Aucune**.

Remarque: Les alarmes sont toujours des interruptions prioritaires. Toutefois, si vous sélectionnez **Ne pas interrompre** ou **Aucune**, les alarmes n'émettent aucun son.

Désactiver tous les sons et notifications à l'exception des appels

1. Faites glisser vers le bas depuis le haut de l'écran, une fois avec deux doigts ou deux fois avec un doigt.
2. Appuyez sur ⚙ > **Sons et notifications** > **Sonneries**.
3. Appuyez sur **À la réception d'appels et de notifications** > **N'autoriser que les sonneries prioritaires**.
4. Appuyez sur une durée puis sur **OK**.
5. Sous **Sonneries prioritaires**, activez le bouton **Appels** et désactivez tous les autres boutons.

Conseil: Vous pouvez également régler vos notifications en appuyant sur la touche **Réduire le volume**, puis sur **Ne pas déranger**, **Priorité** ou **Normal**.

Désactiver toutes les alertes

Vous pouvez désactiver la sonnerie de votre terminal de manière temporaire ou indéfinie.

1. Depuis l'écran d'accueil, appuyez sur la touche **Réduire le volume** sur le côté de votre terminal.
2. Si nécessaire, appuyez sur **Notifications**.
3. Appuyez sur **Ne pas déranger**, puis sur une option.

Personnaliser les notifications pour une application

Vous pouvez modifier les paramètres de notification pour les applications individuelles telles que vos comptes de messagerie, BBM et plus encore.

1. Faites glisser vers le bas depuis le haut de l'écran, une fois avec deux doigts ou deux fois avec un doigt.
2. Appuyez sur ⚙ > **Sons et notifications** > **Notifications appli.**.
3. Appuyez sur une application.
4. Effectuez l'une des actions suivantes :
   - Pour ignorer les notifications d'une application, activez le bouton **Bloquer**.
   - Pour voir les notifications de l'application en haut de votre liste de notifications et pour recevoir les interruptions des notifications prioritaires, activez le bouton **Prioritaire**.
   - Si disponible, pour définir une couleur de voyant personnalisée pour l'application, activez le bouton **Pers. couleur DEL**. Appuyez sur **Couleur LED**.
   - Pour définir le nombre de vibrations du terminal lorsque vous recevez une notification de l'application, activez le bouton **Pers. vibrations** Appuyez sur **Nombre de vibrations**, puis sur un nombre.
   - Pour autoriser l'affichage des notifications d'une application sur l'écran de verrouillage, mais masquer le contenu de la notification, activez le bouton **Sensible**. (Pour voir ce bouton, une option de verrouillage de l'écran, telle qu'un mot de passe, doit être définie.)

Vous pouvez accorder l'accès à vos notifications à certaines applications. Pour afficher ces applications ou activer ou désactiver l'accès, appuyez sur ⚙ > **Sons et notifications** > **Accès aux notifications**. Appuyez sur une application. Sélectionnez ou désélectionnez la case à cocher.

Personnaliser les notifications du verrouillage de l'écran

Vous pouvez personnaliser les options de sorte que seules les notifications que vous souhaitez voir s'affichent à l'écran lorsque votre terminal est verrouillé.

Remarque: Les options que vous sélectionnez pour l'écran de verrouillage remplacent les paramètres des notifications pour les applications individuelles.

1. Faites glisser vers le bas depuis le haut de l'écran, une fois avec deux doigts ou deux fois avec un doigt.
2. Appuyez sur ⚙ > **Sons et notifications** > **Si l'appareil est verrouillé**.
3. Effectuez l'une des actions suivantes :
   - Pour obtenir toutes les notifications sur l'écran d'accueil, notamment le contenu des e-mails et messages instantanés entrants, appuyez sur **Afficher l'intégralité du contenu des notifications**.
   - Pour recevoir une notification mais masquer le contenu (par exemple, l'expéditeur de l'e-mail ou le titre de la chanson que vous avez téléchargée), appuyez sur **Masquer le contenu sensible des notifications**. (Pour voir cette option, une option de verrouillage de l'écran, telle qu'un mot de passe, doit être définie.)
   - Pour empêcher l'affichage des notifications sur l'écran de verrouillage, appuyez sur **N'afficher aucune notification**.

Ajouter des informations du propriétaire sur votre écran de verrouillage

Vous pouvez ajouter votre nom, un message personnel ou toute autre information à afficher sur votre terminal lorsque votre écran est verrouillé.

1. Faites glisser vers le bas depuis le haut de l'écran, une fois avec deux doigts ou deux fois avec un doigt.
2. Appuyez sur ⚙ > **Sécurité** > **Infos propriétaire**.
3. Cochez la case **Coordonnées du propriétaire sur l'écran verrouillé**.
4. Saisissez votre nom ou le message que vous souhaitez afficher sur l'écran de verrouillage.

BlackBerry Smart Flip Case

Le BlackBerry Smart Flip Case vous aide à protéger l'écran contre les rayures et tâches et vous permet d'interagir avec votre terminal sans ouvrir le clapet. Vous bénéficiez d'un accès direct à votre terminal pour les appels entrants, les notifications, les alarmes et votre lecteur de musique. Votre terminal passe en mode veille lorsque vous fermez le clapet et les notifications que vous définissez pour s'afficher sur l'écran de verrouillage s'affichent dans la fenêtre. L'affiche complet de l'écran se développe lorsque vous ouvrez le clapet.

Un glissement horizontal vers la gauche ou la droite dans la fenêtre de l'étui supprime les notifications. Un glissement vertical vous permet de vous déplacer entre les notifications.

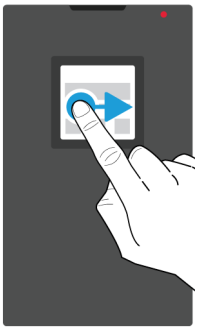

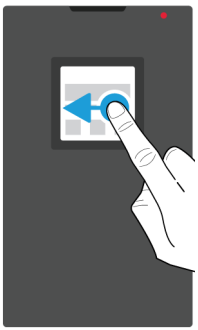

Utilisation de l'BlackBerry Smart Flip Case

Vous pouvez interagir avec votre terminal même lorsque la couverture de l'étui à clapet est fermée.

Afficher et supprimer les notifications

Quand vous recevez des notifications, tels que des rappels ou des messages, vous pouvez les afficher dans la fenêtre de l'étui comme vous le feriez sur l'écran de verrouillage. Vos notifications prioritaires et les plus récentes apparaissent en haut de la liste.

1. Si nécessaire, appuyez sur la touche **Mise sous/hors tension** pour réveiller votre terminal. Vous pouvez également appuyer deux fois sur l'écran de la fenêtre si vous avez activé les gestes de réactivation dans les paramètres d'affichage.
2. Effectuez l'une des actions suivantes :
   - Pour supprimer une notification de la liste, faites glisser votre doigt vers la gauche ou la droite.
   - Pour afficher plus d'informations sur la notification, faites glisser votre doigt vers le haut. La notification complète s'affiche dans la fenêtre. Faites glisser vers la droite ou la gauche pour la supprimer.
   - Pour afficher la notification suivante dans la liste, faites glisser votre doigt vers le haut.

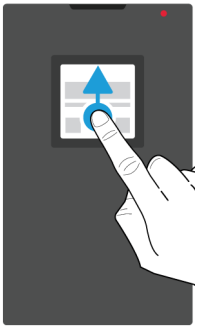

Répondre à un appel ou le rejeter

Effectuez l'une des actions suivantes :

- Faites glisser votre doigt vers la gauche pour répondre à l'appel. Lorsque vous avez terminé, faites glisser votre doigt vers la droite pour terminer votre appel.
- Faites glisser votre doigt vers la droite pour rejeter l'appel.

Gérer vos alarmes

Lorsque votre alarme se déclenche, effectuez l'une des actions suivantes :

- Faites glisser votre doigt vers la droite pour éteindre l'alarme.
- Appuyez dans la fenêtre ou faites glisser votre le doigt vers la gauche pour répéter l'alarme.

Accéder aux commandes musicales

Si vous fermez l'étui lorsque vous écoutez de la musique, des informations concernant la chanson sont affichées dans la fenêtre de l'étui, telles que le nom de l'artiste.

Effectuez l'une des actions suivantes :

- Pour afficher davantage d'informations sur la chanson, faites défiler vers le haut.
- Appuyez sur une commande, telle que **Pause** ou **Suivant**.

Espace de stockage et cartes multimédia

Utilisation d'une carte multimédia

Bénéficiez de plus d'espace pour stocker vos sonneries, vidéos, images, chansons et plus encore en insérant une carte multimédia dans votre terminal. Une carte multimédia vous permet d'augmenter l'espace de stockage de votre terminal jusqu'à 2 To. L'utilisation d'une carte multimédia aide également à optimiser les performances et la consommation de votre terminal et peut vous permettre de transférer vos données depuis votre terminal actuel vers un autre terminal qui prend en charge les transferts de carte multimédia.

Pour utiliser une carte multimédia avec une capacité supérieure à 32 Go, vous devez télécharger le pilote Technologie exFAT de Microsoft pour BlackBerry. Une notification s'affiche lorsque vous insérez la carte multimédia dans votre terminal. Assurez-vous d'être connecté à Internet, puis appuyez sur la notification pour télécharger le pilote.

Supprimer les données de votre carte multimédia

Pour assurer la protection de votre vie privée, vous pouvez effacer toutes les données présentes sur votre carte multimédia de manière définitive. Ce processus peut prendre un certain temps, selon la quantité de données.

ATTENTION: Après avoir effacé votre carte multimédia, vous ne pouvez pas récupérer les données supprimées.

1. Assurez-vous que votre terminal n'est pas connecté à un ordinateur.
2. Faites glisser vers le bas depuis le haut de l'écran, une fois avec deux doigts ou deux fois avec un doigt.
3. Appuyez sur ⚙ > **Stockage**.
4. Dans la section Carte SD, appuyez sur **Effacer la carte SD** > **Effacer la carte SD**.

Remarque: Lorsque vous supprimez les données de votre carte multimédia, la carte multimédia est automatiquement formatée.

Retirer une carte multimédia

1. Effectuez l'une des actions suivantes :

- Mettez le terminal hors tension.
- Faites glisser vers le bas depuis le haut de l'écran, une fois avec deux doigts ou deux fois avec un doigt.

2. Appuyez sur ⚙ > **Stockage** > **Désinstaller la carte SD**.
3. Avec votre terminal orienté vers le bas, appuyez l'extrémité de l'outil (fourni avec votre terminal) dans le trou dans le coin supérieur gauche de votre terminal pour libérer le logement de la carte multimédia. Si vous ne disposez pas de l'outil fourni avec votre terminal, vous pouvez également utiliser un trombone.

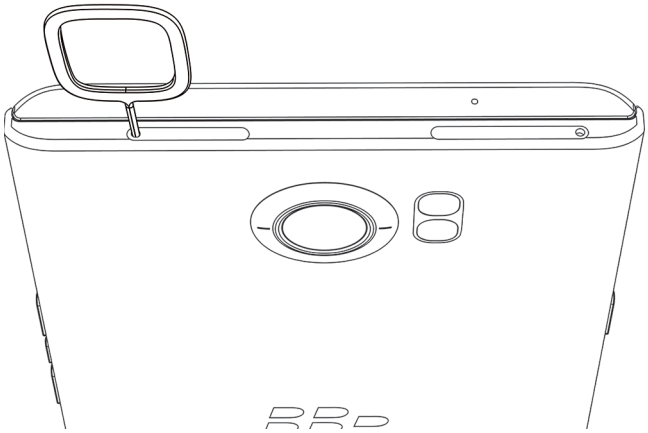

4. Retirez complètement le logement et retirez la carte multimédia.
5. Replacez le logement dans la fente.

Vérifier la quantité d'espace de stockage disponible

Il est possible que les performances de votre terminal soient plus lentes si l'espace de stockage interne de votre terminal est plein ou presque plein. Vous pouvez essayer de supprimer les fichiers inutiles et d'effacer les données en cache pour libérer de l'espace et améliorer les performances de votre terminal.

Remarque: Votre terminal peut commencer à montrer des problèmes de performance lorsque moins de 10 % de l'espace de stockage est disponible.

1. Faites glisser vers le bas depuis le haut de l'écran, une fois avec deux doigts ou deux fois avec un doigt.
2. Appuyez sur ⚙ > **Stockage**.
3. Consultez la section **Disponible** pour voir l'espace disponible.

Comment libérer de l'espace de stockage ?

1. Faites glisser vers le bas depuis le haut de l'écran, une fois avec deux doigts ou deux fois avec un doigt.
2. Appuyez sur ⚙ > **Stockage**.

3. Effectuez l'une des actions suivantes :
   - Pour désinstaller les applications que vous n'utilisez pas, appuyez sur **Applications** et appuyez sur une application. Appuyez sur **Désinstaller** > **OK**.
   - Pour supprimer les données inutiles, telles que des images, des vidéos, des fichiers audio ou des fichiers téléchargés, appuyez sur une catégorie, puis sur un fichier. Appuyez sur **Supprimer**.
   - Pour supprimer les fichiers temporaires de votre terminal en effaçant votre cache, appuyez sur **Données mises en cache** > **OK**.

Si vous trouvez que votre terminal est anormalement lent, essayez une ou plusieurs des solutions suivantes :

- Fermez les applications non utilisées.
- Supprimez les messages dont vous n'avez pas besoin.
- Dans votre navigateur, effacez votre historique, les cookies ainsi que les autres données Web.

Connexions

Icônes de connexion sans fil

Les icônes suivantes peuvent s'afficher en haut de votre écran pour indiquer le niveau de couverture sans fil actuel de votre terminal.

Icône	Description
	La quantité de couleur pleine indique la force du signal mobile. Si le signal est faible, votre terminal peut être amené à utiliser plus de puissance afin de tenter de maintenir la connexion.
LTE 4GLTE 4G 3G+ 3G 2G 1X H+ H G E	Votre terminal est connecté au réseau affiché et peut accéder à toutes les fonctionnalités de votre forfait de réseau mobile.
lte 4glte 4g 3g+ 3g 2g 1x h+ h g e	Votre terminal est connecté au type de réseau affiché, mais la fonctionnalité du réseau est limité. Vous pouvez être capable d'effectuer un appel téléphonique, mais pas accéder à Internet et consulter vos e-mails.
	Vous n'avez pas de couverture de réseau mobile. Vous ne pouvez passer que des appels urgents.
R	Votre terminal est en itinérance. Des frais supplémentaires peuvent s'appliquer.

Icône	Description
	La quantité de couleur pleine indique la force du signal Wi-Fi. Si le signal est faible, votre terminal peut être amené à utiliser plus d'énergie afin de tenter de maintenir la connexion.
	Votre terminal est connecté à un réseau Wi-Fi mais il n'y a aucune connectivité Internet. Votre terminal utilise le réseau mobile à la place.
	Wi-Fi est désactivé sur votre terminal.
	Votre terminal est connecté à un VPN.
	Votre terminal est en mode Avion et l'ensemble de vos connexions réseau sans fil sont désactivées. Vous pouvez réactiver la technologie Wi-Fi ou Bluetooth, mais pas votre connexion au réseau mobile.
	Aucune carte SIM n'est insérée dans votre terminal.

Les icônes suivantes apparaissent en haut de votre écran si votre terminal est connecté ou essaie de se connecter à un autre terminal à l'aide du mode Mobile Hotspot, du mode modem, de la technologie Bluetooth, d'un câble USB ou de NFC.

Icône	Description
	Le mode Mobile Hotspot est activé.
	La technologie Bluetooth est activée. Si cette icône est dans une case, votre terminal est connecté à un autre terminal à l'aide d'une liaison Bluetooth.
	Votre terminal est connecté à un autre terminal à l'aide d'un câble USB. Si cette icône est dans une case, votre terminal est connecté à un autre terminal à l'aide d'une liaison USB.
	NFC est activé.

Sélection d'une connexion

Votre terminal est doté d'une large gamme de connexions. Consultez les types de connexion suivants pour obtenir des informations et des conseils sur l'utilisation de chaque type.

Connexions réseau

Réseau mobile

Une connexion au réseau mobile permet à votre terminal d'émettre des appels. De plus, si vous bénéficiez d'un forfait de données, vous pouvez utiliser des services de données tels que la navigation sur Internet. Dans certains endroits, notamment dans les hôpitaux ou en avion, vous êtes contraint de désactiver votre connexion au réseau mobile mais généralement, vous pouvez la laisser activée.

Wi-Fi

Une connexion au réseau Wi-Fi permet également d'obtenir des services de données sur votre terminal. Toutefois, contrairement au réseau mobile, l'utilisation du Wi-Fi n'engendre pas de frais supplémentaires liés à votre forfait de données. Votre terminal tente d'utiliser des réseaux Wi-Fi enregistrés avant de se connecter au réseau mobile pour des fonctions de données mobiles basiques tels qu'Internet ou le téléchargement d'applications. Vous pouvez laisser le Wi-Fi activé. Ainsi, dès que vous êtes à portée d'un réseau Wi-Fi enregistré, votre terminal se connecte automatiquement. Gardez toutefois à l'esprit qu'en laissant constamment le Wi-Fi activé, votre batterie risque de se décharger plus rapidement.

Connexions entre des terminaux

USB

Vous pouvez utiliser un câble USB pour créer une connexion bidirectionnelle entre votre terminal et un ordinateur. Votre terminal s'affiche sur votre ordinateur en tant que lecteur mappé. Vous pouvez généralement utiliser une connexion USB pour déplacer les fichiers entre votre ordinateur et votre terminal, en fonction des fonctionnalités disponibles sur votre ordinateur.

Technologie Bluetooth

La technologie sans fil Bluetooth vous permet de créer une connexion directe entre votre terminal et un autre terminal compatible Bluetooth. Bien que vous puissiez transférer des fichiers par une connexion Bluetooth et grâce à sa capacité de diffusion de contenu, les connexions Bluetooth sont plus communément utilisées pour des actions telles que la lecture de musique sur votre terminal via un haut-parleur distinct ou l'émission d'appels sur des écouteurs à l'aide de la connexion au réseau mobile de votre terminal.

NFC

NFC est une technologie de communication sans fil à courte portée utilisée pour établir rapidement des connexions entre votre terminal et un autre terminal compatible NFC ou un tag NFC. Il n'est pas nécessaire de saisir des informations de couplage, ce qui rend donc NFC très utile en déplacement. Vous pouvez échanger des cartes de visite avec des personnes que vous venez de rencontrer ou collecter des informations à partir d'une affiche contenant une balise NFC. Les fonctionnalités telles qu'Android™ Beam et les fonctions de paiement sans contact et de carte sans contact utilisent NFC pour transférer des informations entre les terminaux.

Connexions Internet partagées

Vous pouvez utiliser votre connexion au terminal afin d'autoriser d'autres terminaux à accéder à Internet. Cette fonction est utile si vous souhaitez naviguer sur Internet à partir de votre ordinateur portable ou de votre tablette Wi-Fi et que vous n'avez pas accès au réseau Wi-Fi.

Mode modem

Vous pouvez utiliser le mode modem si vous souhaitez connecter un seul terminal à Internet avec la connexion au réseau mobile de votre terminal. Vous pouvez connecter le terminal à votre terminal BlackBerry à l'aide d'un câble USB. Sinon, si les deux terminaux sont compatibles Bluetooth, utilisez plutôt la technologie Bluetooth.

Point d'accès mobile

Le mode Point d'accès mobile vous permet de connecter jusqu'à dix terminaux à votre terminal BlackBerry BlackBerry. Le nombre de terminaux que vous pouvez connecter dépend de votre modèle de terminal. Lorsque vous utilisez le mode Point d'accès mobile, votre terminal devient un point d'accès Wi-Fi auquel les autres terminaux compatibles Wi-Fi peuvent se connecter et utiliser comme accès à Internet.

Connexions VPN

Vous pouvez connecter votre terminal à un réseau privé virtuel (VPN) à l'aide du réseau mobile ou d'une connexion Wi-Fi. Lorsque votre terminal est connecté au VPN, vous pouvez envoyer et recevoir des données à l'intérieur du réseau privé, ainsi qu'avec l'ensemble du réseau public.

Activer le mode Avion

Dans certains lieux, notamment dans un avion ou dans un hôpital, vous devez désactiver toutes les connexions sur votre terminal. Vous pouvez activer le mode Avion pour désactiver rapidement vos connexions et désactiver le mode Avion pour restaurer rapidement vos connexions.

1. Faites glisser vers le bas depuis le haut de l'écran, une fois avec deux doigts ou deux fois avec un doigt.

2. Appuyez sur ⚙ > **Plus**.
3. Activez le bouton **Mode Avion**.

Lorsque le mode Avion est activé, vous pouvez activer certaines connexions, telles que le Wi-Fi et la technologie Bluetooth. Cette fonctionnalité vous permet, par exemple, de vous connecter à un réseau Wi-Fi en vol, si un tel réseau est disponible.

Réseau mobile

Une connexion au réseau mobile permet à votre terminal d'émettre des appels. De plus, si vous bénéficiez d'un forfait de données, vous pouvez utiliser des services de données tels que la navigation sur Internet. Dans certains endroits, notamment dans les hôpitaux ou en avion, vous êtes contraint de désactiver votre connexion au réseau mobile mais généralement, vous pouvez la laisser activée.

Généralement, votre terminal se connecte automatiquement au réseau sans fil approprié lorsque vous vous trouvez en dehors de la zone de couverture de votre fournisseur de services. Si vous n'êtes pas sur que votre terminal soit correctement configuré ou si vous n'êtes pas certain des frais d'itinérance appliqués, il est judicieux de vérifier ces éléments auprès de votre fournisseur de services avant votre voyage.

Se connecter au réseau mobile

Pour vous connecter au réseau mobile, le mode Avion doit être désactivé.

Votre terminal est conçu pour se connecter automatiquement au réseau mobile de votre fournisseur de services une fois que vous avez inséré votre carte SIM dans votre terminal. Si votre terminal ne se connecte pas automatiquement, vous pouvez sélectionner manuellement le réseau mobile.

1. Insérez votre carte SIM dans votre terminal.
2. Si nécessaire, faites glisser vers le bas depuis le haut de l'écran, une fois avec deux doigts ou deux fois avec un doigt.
3. Appuyez sur ⚙ > **Plus** > **Réseaux mobiles** > **Opérateurs de réseau**.
4. Appuyez sur un réseau.

Pour désactiver votre connexion au réseau mobile, activez le mode Avion.

Désactiver les services de données

Pour utiliser les services de données, une carte SIM doit être insérée dans votre terminal.

Si vous désactivez les services de données, votre terminal ne peut pas envoyer ou recevoir des données sur le réseau mobile et de nombreuses fonctionnalités et applications de votre terminal sont susceptibles de ne pas fonctionner correctement. Si vous vous connectez à un réseau Wi-Fi lorsque vos services de données sont désactivées, votre terminal continue d'envoyer et de recevoir des données.

1. Faites glisser vers le bas depuis le haut de l'écran, une fois avec deux doigts ou deux fois avec un doigt.
2. Appuyez sur ⚙ > **Consommation des données**.

3. Si nécessaire, appuyez sur l'onglet **Mobile**.
4. Désactivez le bouton **Données mobiles**.

Pour activer les services de données, activez le bouton **Données mobiles**.

Modifier les paramètres APN de votre connexion Internet par défaut

Votre périphérique utilise les paramètres APN (nom de point d'accès) pour ouvrir une connexion de données à l'aide du réseau sans fil de votre fournisseur de services. Vous devrez peut-être modifier vos paramètres APN si vous modifiez votre abonnement au service sans fil ou si les paramètres par défaut ne s'appliquent pas à votre fournisseur de services. En fonction de votre fournisseur de services, vous devez peut-être modifier les paramètres APN.

1. Faites glisser vers le bas depuis le haut de l'écran, une fois avec deux doigts ou deux fois avec un doigt.
2. Appuyez sur ⚙ > **Plus** > **Réseaux mobiles** > **Noms des points d'accès**.
3. Effectuez l'une des actions suivantes :
   - Pour créer un nouvel APN, appuyez sur +.
   - Pour modifier un APN existant, appuyez sur APN.
4. Renseignez les champs. Si vous ne connaissez pas les informations requises, contactez votre fournisseur de services.
5. Appuyez sur ⋮ > **Enregistrer**.

Pour réinitialiser les paramètres APN par défaut, sélectionnez ⋮ > **Valeurs par défaut**.

Définir un type de réseau préféré

1. Faites glisser vers le bas depuis le haut de l'écran, une fois avec deux doigts ou deux fois avec un doigt.
2. Appuyez sur ⚙ > **Plus** > **Réseaux mobiles** > **Type de réseau préféré**.
3. Appuyez sur le type de réseau que vous préférez.

Itinérance

L'itinérance est conçue pour permettre à votre terminal d'envoyer des données par le biais de réseaux d'autres fournisseurs de services lorsque vous voyagez hors de la zone de couverture sans fil de votre fournisseur de services. Généralement, votre terminal se connecte automatiquement au réseau sans fil approprié. Cependant, dans certains cas, vous devez contacter votre fournisseur de services pour configurer correctement votre carte SIM ou votre terminal. Si vous n'êtes pas sur que votre terminal soit correctement configuré ou si vous n'êtes pas certain des frais d'itinérance appliqués, il est judicieux de vérifier ces éléments auprès de votre fournisseur de services avant votre voyage.

Passer manuellement d'un réseau sans fil à l'autre

Votre terminal vous permet de basculer automatiquement vers un réseau sans fil approprié lorsque vous êtes en déplacement. Toutefois, en cas de difficultés de connexion ou de signal réseau faible, il arrive que vous deviez basculer manuellement entre les réseaux.

1. Faites glisser vers le bas depuis le haut de l'écran, une fois avec deux doigts ou deux fois avec un doigt.
2. Appuyez sur ⚙ > **Plus** > **Réseaux mobiles** > **Opérateurs de réseau**.
3. Effectuez l'une des actions suivantes :
   - Pour passer automatiquement à un réseau disponible, appuyez sur **Sélectionner automatiquement**.
   - Pour passer à un réseau favori, appuyez sur un réseau.

Désactiver les services de données en itinérance

Selon votre type d'abonnement au service sans fil, vous pouvez désactiver le service de données (e-mails, messages PIN, messages texte comportant des pièces jointes et service de navigation) de votre terminal, pour ne conserver que les services de téléphonie et de messagerie texte standard. La désactivation des services de données en itinérance peut empêcher que vous receviez des frais d'itinérance supplémentaire. Pour plus d'informations, contactez votre fournisseur de services.

1. Faites glisser vers le bas depuis le haut de l'écran, une fois avec deux doigts ou deux fois avec un doigt.
2. Appuyez sur ⚙ > **Plus** > **Réseaux mobiles**.
3. Appuyez sur **Services de données en itinérance**.
4. Effectuez l'une des actions suivantes :
   - Pour désactiver les services de données, appuyez sur **Désactivé**.
   - Pour recevoir une invite avant d'utiliser les services de données en itinérance, appuyez sur **À l'invite**.

Pour activer les services de données en itinérance, appuyez sur **Activer**.

Modifier votre forfait de service sans fil

Pour modifier votre plan de service de données, une carte SIM doit être insérée dans votre terminal.

En fonction de votre fournisseur de services, vous pouvez être en mesure de modifier les détails de votre forfait de service sans fil depuis votre terminal.

1. Faites glisser vers le bas depuis le haut de l'écran, une fois avec deux doigts ou deux fois avec un doigt.
2. Appuyez sur ⚙ > **Plus** > **Forfait mobile**.
3. Suivez les instructions à l'écran.

Résolution des problèmes : Réseau mobile

Je ne peux pas me connecter au réseau mobile

Essayez l'une des solutions suivantes :

- Vérifiez que le mode Avion est désactivé. Si le mode Avion est activé, votre terminal ne peut pas se connecter au réseau. Faites glisser vers le bas depuis le haut de l'écran, une fois avec deux doigts ou deux fois avec un doigt. Appuyez sur ⚙ > **Plus**. Désactivez le **mode Avion**.
- Vérifiez que votre terminal est connecté au réseau de votre fournisseur de services. Si vous avez changé de réseau sans fil manuellement, votre terminal reste connecté à ce réseau sans fil. Sélectionnez le réseau de votre fournisseur de services ou configurez votre terminal pour qu'il se connecte automatiquement au réseau de votre fournisseur de services.
- Vérifiez que la carte SIM est correctement insérée dans votre terminal.
- Si votre terminal se connecte normalement à un réseau CDMA et s'il prend en charge l'itinérance internationale, vous pouvez le configurer de telle façon qu'il se connecte automatiquement en itinérance. Faites glisser vers le bas depuis le haut de l'écran, une fois avec deux doigts ou deux fois avec un doigt. Appuyez sur ⚙ > **Plus** > **Réseaux mobiles** > **Opérateurs de réseau**, et appuyez sur **Sélectionner automatiquement**.

Connexions Wi-Fi

Une connexion au réseau Wi-Fi permet également d'obtenir des services de données sur votre terminal. Toutefois, contrairement au réseau mobile, l'utilisation du Wi-Fi n'engendre pas de frais supplémentaires liés à votre forfait données.

Votre terminal peut être connecté au réseau mobile et à un réseau Wi-Fi en même temps. Votre terminal tente d'utiliser des réseaux Wi-Fi enregistrés avant de tenter d'utiliser le réseau mobile pour des fonctions de données mobiles basiques tels qu'Internet ou le téléchargement d'applications.

Vous pouvez laisser le Wi-Fi activé de sorte à ce que votre terminal se connecte automatiquement lorsque vous êtes à portée d'un réseau Wi-Fi enregistré.

Activer Wi-Fi

Lorsque vous vous connectez à un réseau Wi-Fi, votre terminal enregistre les informations réseau. Dès que le réseau Wi-Fi enregistré sera à portée et si le Wi-Fi est activé, votre terminal s'y connectera automatiquement.

1. Faites glisser vers le bas depuis le haut de l'écran, une fois avec deux doigts ou deux fois avec un doigt.
2. Appuyez sur ⚙ > **Wi-Fi**.
3. Activez le bouton.

Pour désactiver le Wi-Fi, désactivez le bouton.

Se connecter à un réseau Wi-Fi

Lorsque vous vous connectez à un réseau Wi-Fi, votre terminal enregistre les informations réseau. La prochaine fois que votre terminal est à portée du réseau Wi-Fi enregistré et si le Wi-Fi est activé, votre terminal peut se connecter automatiquement. Si votre terminal ne se connecte pas automatiquement, vous pouvez configurer manuellement votre connexion à un réseau Wi-Fi.

1. Faites glisser vers le bas depuis le haut de l'écran, une fois avec deux doigts ou deux fois avec un doigt.
2. Appuyez sur ⚙ > **Wi-Fi**.
3. Si nécessaire, activez le bouton.
4. Appuyez sur un réseau.
5. Effectuez l'une des actions suivantes :
   - Si nécessaire, saisissez le mot de passe du réseau Wi-Fi et appuyez sur **Se connecter**.
   - Si vous vous connectez à un réseau Wi-Fi au travail, saisissez votre nom d'utilisateur et votre mot de passe et appuyez sur **Se connecter**.
   - Si vous vous connectez à un réseau public, appuyez sur la notification de connexion et, si nécessaire, acceptez l'accord de licence. Si nécessaire, appuyez sur ⋮ > **Utiliser ce réseau tel quel**.

Ajouter manuellement un réseau Wi-Fi

Vous pouvez avoir à ajouter un réseau Wi-Fi manuellement à votre terminal. Pour trouver les informations à spécifier, demandez à votre administrateur réseau ou au gestionnaire du réseau Wi-Fi.

1. Faites glisser vers le bas depuis le haut de l'écran, une fois avec deux doigts ou deux fois avec un doigt.
2. Appuyez sur ⚙ > **Wi-Fi**.
3. Si nécessaire, activez le bouton.
4. Appuyez sur ⋮ > **Ajouter un réseau**.
5. Dans le champ **Nom sur le réseau**, indiquez le SSID du réseau.
6. Dans la liste déroulante **Sécurité**, sélectionnez le type de sécurité du réseau.
7. Si nécessaire, sélectionnez la case à cocher **Options avancées** et spécifiez les informations supplémentaires.
8. Appuyez sur **Enregistrer**.

Se connecter à un réseau Wi-Fi à l'aide d'un proxy

Vous pouvez vous connecter à n'importe quel réseau Wi-Fi à l'aide d'un proxy. Vous devez vous trouver à portée du réseau Wi-Fi pour modifier les paramètres Wi-Fi et configurer le proxy.

1. Faites glisser vers le bas depuis le haut de l'écran, une fois avec deux doigts ou deux fois avec un doigt.
2. Appuyez sur ⚙ > **Wi-Fi**.
3. Si nécessaire, activez le bouton.

4. Maintenez votre doigt appuyé sur un réseau.
5. Appuyez sur **Modifier le réseau**.
6. Sélectionnez la case à cocher **Options avancées**.
7. Dans la liste déroulante **Proxy**, effectuez l'une des actions suivantes :
   - Pour configurer un proxy, appuyez sur **Manuel** et entrez les paramètres de proxy.
   - Pour utiliser un proxy déjà configuré pour le réseau, appuyez sur **Configuration auto du proxy** et confirmez les paramètres de proxy.
8. Appuyez sur **Enregistrer**.

Supprimer un réseau Wi-Fi enregistré

Vous pouvez oublier un réseau Wi-Fi enregistré si vous ne souhaitez pas que votre terminal s'y connecte automatiquement. La suppression des réseaux enregistrés qui utilisent un SSID masqué peut également aider à préserver l'autonomie de la batterie.

1. Faites glisser vers le bas depuis le haut de l'écran, une fois avec deux doigts ou deux fois avec un doigt.
2. Appuyez sur ⚙ > **Wi-Fi**.
3. Si nécessaire, activez le bouton.
4. Appuyez sur ⋮ > **Réseaux enregistrés**.
5. Appuyez sur un réseau.
6. Appuyez sur **Oublier**.

Afficher les réseaux Wi-Fi enregistrés

Lorsque vous vous connectez à un réseau Wi-Fi, votre terminal enregistre automatiquement les informations requises pour se connecter au réseau. Lorsque vous êtes à porté d'un réseau Wi-Fi enregistré, votre terminal essaie automatiquement de s'y connecter. Cela est pratique lorsque vous vous déplacez fréquemment entre des réseaux Wi-Fi, tels que votre réseau Wi-Fi domestique et le réseau Wi-Fi de votre travail.

1. Faites glisser vers le bas depuis le haut de l'écran, une fois avec deux doigts ou deux fois avec un doigt.
2. Appuyez sur ⚙ > **Wi-Fi**.
3. Si nécessaire, activez le bouton.
4. Appuyez sur ⋮ > **Réseaux enregistrés**.

Écrire les informations de connexion Wi-Fi sur un tag NFC

Activez NFC sur votre terminal.

En écrivant les informations de connexion Wi-Fi sur un tag NFC, vous pouvez autoriser d'autres personnes à se connecter à un réseau Wi-Fi protégé par mot de passe d'un simple contact avec un terminal. Cela s'avère utile, par exemple, si vous souhaitez permettre à des invités d'utiliser votre réseau Wi-Fi domestique lorsqu'ils vous rendent visite.

Si le réseau Wi-Fi nécessite un nom d'utilisateur et un mot de passe, par exemple, un réseau Wi-Fi au travail, vous pouvez écrire les informations de connexion Wi-Fi sur un tag NFC.

1. Faites glisser vers le bas depuis le haut de l'écran, une fois avec deux doigts ou deux fois avec un doigt.
2. Appuyez sur ⚙ > **Wi-Fi**.
3. Si nécessaire, activez le bouton.
4. Appuyez sur ⋮ > **Réseaux enregistrés**.
5. Maintenez votre doigt appuyé sur un réseau.
6. Appuyez sur **Modifier le tag NFC**.
7. Alignez l'arrière de votre terminal avec un tag NFC et mettez votre terminal en contact avec le tag.

Définir une adresse IP statique pour une connexion Wi-Fi

Par défaut, lorsque vous connectez votre terminal à un réseau Wi-Fi, votre terminal affecte une adresse IP du réseau local à la connexion. Vous pouvez définir une adresse IP statique qui ne change pas à chaque fois que vous vous connectez à un réseau Wi-Fi.

Vous devez vous trouver à portée du réseau Wi-Fi pour modifier les paramètres Wi-Fi.

1. Faites glisser vers le bas depuis le haut de l'écran, une fois avec deux doigts ou deux fois avec un doigt.
2. Appuyez sur ⚙ > **Wi-Fi**.
3. Si nécessaire, activez le bouton.
4. Maintenez votre doigt appuyé sur un réseau.
5. Appuyez sur **Modifier le réseau**.
6. Sélectionnez la case à cocher **Options avancées**.
7. Dans la liste déroulante **Paramètres IP**, appuyez sur **Statique**.
8. Modifiez les champs d'adresse IP.
9. Appuyez sur **Enregistrer**.

Modifier les paramètres avancés de vos connexions Wi-Fi

Vous pouvez modifier les paramètres avancés de vos connexions Wi-Fi. Par exemple, vous pouvez définir si votre connexion Wi-Fi reste active lorsque votre terminal est en veille et vous pouvez modifier la plage de fréquences Wi-Fi. Vous pouvez également trouver l'adresse MAC (Media Access Control) et l'adresse IP de votre appareil.

1. Faites glisser vers le bas depuis le haut de l'écran, une fois avec deux doigts ou deux fois avec un doigt.
2. Appuyez sur ⚙ > **Wi-Fi**.

3. Si nécessaire, activez le bouton.
4. Appuyez sur ⋮ > **Avancé**.

Paramètres de connexion Wi-Fi avancés

Paramètre	Description
Notification réseau	Activez ce bouton pour recevoir une notification lorsque votre terminal est à portée d'un réseau Wi-Fi public.
Recherche toujours disponible	Activez ce bouton pour autoriser les applications et les services de localisation à rechercher les réseaux Wi-Fi même lorsque le Wi-Fi est désactivé.
Wi-Fi actif en veille	Appuyez sur cette option pour choisir si votre terminal reste connecté au réseau Wi-Fi lorsqu'il est en veille. Si vous désactivez votre connexion Wi-Fi lorsque votre terminal est en veille, il est possible que la quantité de données mobiles utilisées augmente.
Bande de fréquence Wi-Fi	Appuyez pour définir la plage de fréquence. Lorsque vous définissez la bande sur 5,0 Ghz, votre terminal se connecte aux points d'accès sur la bande 5,0 Ghz uniquement. Lorsque vous définissez la bande sur 2,4 Ghz, votre terminal se connecte aux points d'accès sur la bande 2,4 Ghz uniquement. Lorsque vous définissez la bande sur automatique, votre terminal tente de se connecter à la bande dont la force de signal est la plus forte.
Installer les certificats	Appuyez sur cette option pour installer les certificats numériques qui peuvent identifier votre terminal, par exemple, lorsque votre terminal se connecte à un VPN ou à un réseau Wi-Fi.
Wi-Fi Direct	Appuyez sur cette option pour vous connecter aux appareils compatibles Wi-Fi Direct.
Bouton commande WPS	Appuyez sur cette option pour activer la fonctionnalité de configuration du Wi-Fi protégé.
Saisie code PIN WPS	Appuyez sur cette option pour saisir le code PIN de la fonctionnalité de configuration du Wi-Fi protégé.

Résolution des problèmes : connexions Wi-Fi

Je ne peux pas me connecter à un réseau Wi-Fi

Si vous n'arrivez pas à vous connecter à un réseau Wi-Fi que vous avez récemment configuré ou si vous rencontrez des problèmes de connexion à un réseau Wi-Fi auquel vous vous connectez fréquemment, commencez par vérifier les points suivants :

- Vérifiez que le Wi-Fi est activé. Faites glisser vers le bas depuis le haut de l'écran, une fois avec deux doigts ou deux fois avec un doigt. Appuyez sur ⚙ > **Wi-Fi**.
- Essayez de vous reconnecter au réseau Wi-Fi en activant et en désactivant le mode Avion.
- Vérifiez que vous vous trouvez dans une zone de couverture Wi-Fi. Si vous essayez de vous connecter à un réseau domestique, vérifiez si d'autres terminaux sans fil peuvent se connecter. S'ils ne parviennent pas à se connecter, il vous faudra réinitialiser votre routeur.
- Si vous vous connectez à un réseau Wi-Fi d'entreprise ou un point d'accès public, contactez votre administrateur ou un employé du point d'accès public.
- Vérifiez que votre terminal est configuré pour rester connecté au réseau Wi-Fi lorsqu'il est en veille.
- Vérifiez que vous utilisez le bon mot de passe et les bons paramètres pour le réseau Wi-Fi. Pour connaitre les paramètres à utiliser pour un réseau domestique, consultez les informations fournies avec votre routeur. Pour un réseau Wi-Fi d'entreprise, contactez votre administrateur. Pour un point d'accès public, consultez les informations fournies y étant relatives ou contactez le personnel du point d'accès public, susceptible d'avoir des informations sur la méthode de connexion.
- Essayez un autre type d'authentification dans la liste déroulante **Méthode EAP**. Faites glisser vers le bas depuis le haut de l'écran, une fois avec deux doigts ou deux fois avec un doigt. Appuyez sur ⚙ > **Wi-Fi**. Maintenez votre doigt sur le réseau Wi-Fi et appuyez sur **Modifier le réseau**.
- Éteignez votre terminal, puis rallumez-le.
- Supprimez votre réseau Wi-Fi, puis ajoutez à nouveau votre réseau Wi-Fi.
- Assurez-vous que le mode Mobile Hotspot est désactivé. Si le mode Mobile Hotspot est activé, votre terminal ne peut pas se connecter à un réseau Wi-Fi.
- Débranchez votre modem ou votre routeur pendant 15 secondes, puis rebranchez-le.
- Essayez de connecter votre terminal à un autre réseau Wi-Fi dans un autre lieu. SI vous pouvez vous connecter à ce réseau Wi-Fi, le problème peut être spécifique au réseau Wi-Fi du lieu d'origine et non pas à votre terminal.

Si aucune des suggestions ci-dessus ne résout vos problèmes de connexion, essayez les options de résolution des problèmes plus avancées suivantes :

- Vérifiez que l'heure de votre terminal est correcte et synchronisée avec l'heure du réseau. Si elle est différente, cela peut empêcher votre terminal de se connecter (par exemple, la connexion à un réseau peut nécessiter que vous disposiez d'un certificat sur votre terminal et que le certificat possède une date d'expiration).
- Si votre compte de messagerie est un compte professionnel, votre terminal peut vous empêcher de vous connecter à certains points d'accès sans fil. Pour de plus amples informations, contactez votre administrateur.

Si vous ne parvenez toujours pas à vous connecter, contactez votre fournisseur de services Internet.

Connexions Bluetooth

La technologie sans fil Bluetooth vous permet de créer une connexion directe entre votre terminal et un autre appareil compatible Bluetooth. Les connexions Bluetooth sont plus communément utilisées pour la lecture de musique sur votre terminal via un haut-parleur distinct, l'émission d'appels sur des écouteurs, le partage de fichiers ou la connexion de votre terminal à Android Wear™ ou à un kit voiture.

Pour connecter votre terminal à un appareil compatible Bluetooth, vous devez activer la technologie Bluetooth sur votre terminal et coupler votre terminal à un appareil compatible Bluetooth.

Activer la technologie Bluetooth

Activez la technologie Bluetooth pour vous connecter à d'autres appareils compatibles Bluetooth. Quand vous activez la technologie Bluetooth et que l'écran Bluetooth s'affiche, votre terminal est détectable et visible par les autres appareils compatibles Bluetooth à proximité.

1. Faites glisser vers le bas depuis le haut de l'écran, une fois avec deux doigts ou deux fois avec un doigt.
2. Appuyez sur ⚙ > **Bluetooth**.
3. Activez le bouton.

Lorsque la technologie Bluetooth est activée, ✱ apparaît en haut de l'écran.

Pour désactiver la technologie Bluetooth, désactivez le bouton.

À propos du couplage et de la connexion de votre terminal à un appareil compatible Bluetooth

Avant de connecter votre terminal à un appareil compatible Bluetooth, vous devez les coupler. Après avoir couplé les terminaux, vous pouvez les connecter manuellement lorsqu'ils sont à portée. Certains appareils couplés, par exemple un kit voiture, se connectent généralement à votre terminal automatiquement.

Associer et connecter votre terminal à un appareil compatible Bluetooth

Assurez-vous d'activer la technologie Bluetooth sur le terminal auquel vous souhaitez vous connecter.

Pour vous connecter à un appareil Bluetooth Smart, vous devez télécharger l'application Appareil Bluetooth Smart sur votre terminal, puis utiliser l'application pour vous connecter.

1. Faites glisser vers le bas depuis le haut de l'écran, une fois avec deux doigts ou deux fois avec un doigt.
2. Appuyez sur ⚙ > **Bluetooth**.
3. Si nécessaire, activez le bouton.
   Votre terminal détecte automatiquement tous les appareils détectables à sa portée.

4. Si nécessaire, pour rechercher à nouveau les terminaux Bluetooth à proximité, sélectionnez ⋮ > **Actualiser**.
5. Effectuez l'une des actions suivantes :
   - Si l'appareil auquel vous souhaitez vous connecter figure dans la liste **Terminaux disponibles**, sélectionnez-le. Suivez les instructions à l'écran. Si vous êtes invité à entrer un code de couplage, essayez 0000 ou 1234 (codes de couplage les plus communs) ou consultez la documentation fournie avec l'appareil.
   - Si l'appareil n'apparaît pas dans la liste **Terminaux disponibles**, il se peut qu'il ne soit pas détectable. Vérifiez que l'appareil compatible Bluetooth auquel vous souhaitez vous connecter est détectable, puis réessayez. Si vous ne savez pas comment vérifier la compatibilité de l'appareil, consultez la documentation fournie avec celui-ci.

Vos terminaux sont maintenant prêts pour le partage et la communication via la connexion Bluetooth. En fonction de l'appareil que vous avez associé à votre terminal, ils sont déjà connectés ou prêts à être connectés lorsque vous lancerez une action, par exemple le partage d'un fichier.

À propos de l'utilisation de Recherche vocale Google™ lorsque vous êtes connecté à un kit voiture

Si votre terminal est connecté à un kit voiture compatible Bluetooth, vous pouvez utiliser Recherche vocale Google™. Recherche vocale Google™ vous permet de rechercher des informations sur votre terminal ou sur Internet et de mettre à jour des informations sur votre terminal sans utiliser votre clavier. Par exemple, vous pouvez consulter la météo, rechercher un restaurant ou créer un rendez-vous.

Pour utiliser Recherche vocale Google™ lorsque votre terminal est connecté à un kit voiture, vous devez configurer la technologie Bluetooth pour Recherche vocale Google™. Votre terminal doit être couplé et connecté à un kit voiture et vos contacts doivent être synchronisés avec le kit voiture.

Pour plus d'informations sur l'utilisation du kit voiture, consultez la documentation fournie avec le véhicule.

Activer la technologie Bluetooth pour Recherche vocale Google™

Pour utiliser Recherche vocale Google™ lorsque vous êtes connecté à un kit voiture compatible Bluetooth, vous devez activer les écouteurs Bluetooth dans les paramètres Recherche vocale Google™. Ce paramètre vous permet d'enregistrer et d'écouter du son par le biais de votre appareil compatible Bluetooth connecté.

1. Sur l'écran d'accueil, appuyez sur ⊞.
2. Ouvrez l'application Paramètres Google™.
3. Appuyez sur **Recherche et Now** > **Voix**.
4. Activez le bouton **Casque Bluetooth**.

Utiliser Recherche vocale Google™ depuis le kit voiture

Vos contacts doivent être synchronisés avec le kit voiture.

Lorsque votre terminal est connecté à un kit voiture à l'aide de la technologie Bluetooth, Recherche vocale Google™ répond à vos demandes à l'aide du son via les haut-parleurs de votre voiture. Si Recherche vocale Google™ ne trouve pas de réponse à votre demande, il affiche les résultats de la recherche sur votre terminal.

1. Depuis votre kit voiture, recherchez vos contacts pour **#VoiceSearch**.
2. Depuis votre kit voiture, appelez #VoiceSearch.
3. Posez votre question ou faites une demande.

Définir les comptes auxquels les appareils compatibles Bluetooth peuvent accéder

Vous pouvez autoriser des appareils compatibles Bluetooth qui prennent en charge le profil MAP (Message Access Profile) pour accéder aux messages texte (SMS et MMS) et aux e-mails dans les comptes configurés sur votre terminal BlackBerry. Les kits voiture et certaines montres sont des exemples d'appareils compatibles Bluetooth qui prennent en charge le profil MAP.

1. Faites glisser vers le bas depuis le haut de l'écran, une fois avec deux doigts ou deux fois avec un doigt.
2. Appuyez sur ⚙ > **Bluetooth**.
3. Si nécessaire, activez le bouton.
4. Appuyez sur ⋮ > **Avancé**.
5. Pour autoriser l'accès à vos messages, activez le bouton d'un compte de messagerie.

Modifier le nom de votre terminal pour les connexions Bluetooth

Votre terminal a un nom Bluetooth par défaut. Ce nom est visible par les autres appareils compatibles Bluetooth lorsque vous activez la technologie Bluetooth sur votre terminal et lorsque vous êtes connecté à un appareil compatible Bluetooth. Vous pouvez remplacer le nom par défaut par un nom différent qui est plus facile à reconnaître.

1. Faites glisser vers le bas depuis le haut de l'écran, une fois avec deux doigts ou deux fois avec un doigt.
2. Appuyez sur ⚙ > **Bluetooth**.
3. Si nécessaire, activez le bouton.
4. Appuyez sur ⋮ > **Renommer cet appareil**.
5. Saisissez un nouveau nom pour votre appareil.
6. Appuyez **Renommer**.

Changer la configuration d'un appareil compatible Bluetooth couplé

Certains appareils compatibles Bluetooth prennent en charge plusieurs fonctionnalités Bluetooth. Vous pouvez activer ou désactiver une fonctionnalité pour un appareil compatible Bluetooth couplé. Vous pouvez également modifier le nom d'un appareil couplé tel qu'il apparaît sur votre terminal.

1. Faites glisser vers le bas depuis le haut de l'écran, une fois avec deux doigts ou deux fois avec un doigt.
2. Appuyez sur ⚙ > **Bluetooth**.

3. Appuyez sur ⚙ en regard de l'appareil que vous souhaitez modifier.
4. Effectuez l'une des actions suivantes :
   - Pour activer et désactiver une fonctionnalité, appuyez sur le profil.
   - Pour renommer l'appareil, dans le champ **Nom**, entrez le nouveau nom de l'appareil.
5. Appuyez sur **OK**.

Afficher une liste des fichiers que vous avez reçus via Bluetooth

Lorsqu'un fichier est envoyé à votre terminal via une connexion Bluetooth, vous recevez une notification vous demandant si vous souhaitez recevoir le fichier. Vous pouvez ouvrir le fichier depuis vos notifications. Vous pouvez également voir une liste des fichiers que vous avez reçus depuis l'écran des paramètres Bluetooth.

1. Faites glisser vers le bas depuis le haut de l'écran, une fois avec deux doigts ou deux fois avec un doigt.
2. Appuyez sur ⚙ > **Bluetooth**.
3. Si nécessaire, activez le bouton.
4. Appuyez sur ⋮ > **Afficher les fichiers reçus**.

Se déconnecter d'un appareil compatible Bluetooth

Lorsque votre terminal est connecté à un appareil compatible Bluetooth, il se déconnecte automatiquement lorsque l'appareil est hors de portée. Vous pouvez également déconnecter manuellement votre terminal.

1. Faites glisser vers le bas depuis le haut de l'écran, une fois avec deux doigts ou deux fois avec un doigt.
2. Appuyez sur ⚙ > **Bluetooth**.
3. Appuyez sur le terminal duquel vous souhaitez vous déconnecter.
4. Appuyez sur **OK**.

Supprimer un appareil compatible Bluetooth couplé

Si vous ne voulez plus être connecté à un appareil compatible Bluetooth, vous pouvez supprimer l'appareil de la liste des appareils couplés.

1. Faites glisser vers le bas depuis le haut de l'écran, une fois avec deux doigts ou deux fois avec un doigt.
2. Appuyez sur ⚙ > **Bluetooth**.
3. Appuyez sur ⚙ en regard de l'appareil que vous souhaitez déconnecter.
4. Appuyez sur **Oublier**.

Profils Bluetooth pris en charge

Votre terminal est compatible Bluetooth Smart et prend en charge les profils suivants.

Profil	Description
Advanced Audio Distribution Profile (A2DP)	Ce profil permet à votre terminal de diffuser des fichiers audio sur des périphériques compatibles Bluetooth prenant en charge le son stéréo tels que les kits voiture, les haut-parleurs et les écouteurs stéréo.
Audio/Video Remote Control Profile (AVRCP)	Ce profil permet d'utiliser les boutons de périphériques compatibles Bluetooth, comme des écouteurs, pour réaliser des actions telles que l'ajustement du volume ou le passage à la lecture du fichier multimédia suivant ou précédent sur votre terminal. Ce profil affiche également des informations sur les chansons sur un appareil compatible Bluetooth.
Device Identification Profile (DID)	Ce profil permet aux périphériques Bluetooth d'accéder aux informations relatives à votre modèle de terminal afin de prendre en charge les fonctionnalités plug and play, telles que le téléchargement automatique des pilotes requis.
Hands-Free Profile (HFP)	Ce profil vous permet de connecter votre terminal Bluetooth aux kits voiture et écouteurs compatibles afin de passer des appels en mode mains libres. Ce profil prend en charge l'audio à large bande.
Headset Profile (HSP)	Ce profil vous permet de connecter votre terminal à des écouteurs compatibles Bluetooth.
Human Interface Device Profile (HID)	Ce profil vous permet de connecter votre terminal à un appareil compatible Bluetooth, tel qu'un clavier ou une souris.
Human Interface Device over Gatt Profile (HOGP)	Ce profil vous permet de connecter votre terminal à un appareil Bluetooth Smart, tel qu'un clavier ou une souris.
Message Access Profile (MAP)	Ce profil permet à un kit voiture d'accéder aux messages sur votre terminal et vous permet de naviguer et de lire les messages. Si le kit voiture le prend en charge, vous pouvez également supprimer, composer et envoyer des messages depuis votre voiture.
Object Push Profile (OPP)	Ce profil permet à votre terminal d'envoyer des fichiers à un appareil compatible Bluetooth et de recevoir des fichiers de ce dernier.
Personal Area Network Profile (PAN)	Ce profil vous permet d'utiliser votre appareil pour partager votre connexion réseau lorsque vous connecté à un ordinateur compatible Bluetooth. Ce profil

Profil	Description
	vous permet également de connecter votre terminal à un autre appareil qui partage sa connexion réseau.
Phone Book Access Profile (PBAP)	Ce profil permet à un kit voiture compatible Bluetooth d'accéder aux coordonnées ainsi qu'aux informations de l'historique des appels récents sur votre terminal. Ce profil permet au kit voiture d'afficher le nom du contact lors d'un appel entrant.
Serial Port Profile (SPP)	Ce profil vous permet de connecter votre terminal à d'autres appareils compatibles Bluetooth qui prennent en charge le Profil port série (Serial Port Profile) pour le transfert de données.
Remote SIM Access Profile (rSAP)	Ce profil permet à un appareil compatible Bluetooth, comme un kit voiture, d'accéder à la carte SIM sur votre terminal.

Résolution des problèmes : connexions Bluetooth

Je ne peut pas coupler mon terminal avec un appareil compatible Bluetooth

- Vérifiez que le terminal peut être couplé avec l'appareil compatible Bluetooth. Pour plus d'informations, consultez la documentation fournie avec l'appareil compatible Bluetooth.
- Si votre appareil compatible Bluetooth requiert une clé d'accès que vous ignorez, consultez la documentation fournie avec l'appareil compatible Bluetooth. Il arrive que la clé d'accès soit définie sur 0000 par défaut. Si vous ne connaissez pas la clé d'accès, essayez 0000.
- Si l'appareil compatible Bluetooth utilise une batterie, connectez-le à une source d'alimentation, puis réessayez. Selon le terminal, si la puissance de la batterie est trop faible, le terminal peut continuer de fonctionner mais être incapable de se coupler avec un autre appareil.
- Si le mode Mobile Hotspot est activé, vérifiez que vous essayez de vous connecter à un appareil compatible Bluetooth à l'aide d'un profil Hands-Free, Serial Port ou Personal Area Network.

La connexion au kit voiture Bluetooth se désactive sans cesse

- Vérifiez que votre kit voiture utilise la toute dernière version du logiciel. Pour plus d'informations à propos de la version du logiciel de votre kit voiture, reportez-vous à la documentation fournie avec ce kit voiture.
- Déplacez votre terminal dans votre véhicule ou orientez-le vers une autre direction. La position de l'antenne de votre terminal par rapport à l'antenne Bluetooth de votre kit voiture peut avoir une incidence sur la connexion Bluetooth.

Je n'entends pas le son de Recherche vocale Google™ sur mon appareil compatible Bluetooth

Effectuez l'une des opérations suivantes :

- Si votre terminal est connecté à des écouteurs ou un kit voiture compatibles Bluetooth et que vous essayez d'utiliser Recherche vocale Google™, Recherche vocale Google™ utilise par défaut le haut-parleur et le microphone de votre terminal BlackBerry plutôt que le haut-parleur et le microphone de votre terminal compatible Bluetooth. Activez les paramètres de voix Bluetooth pour Recherche vocale Google™. Sur l'écran d'accueil, appuyez sur ⋮⋮⋮ et ouvrez l'application Paramètres Google™. Appuyez sur **Recherche et Now** > **Voix**. Activez le bouton **Casque Bluetooth**.
- Augmentez le volume sur l'appareil compatible Bluetooth.

NFC

Qu'est-ce que NFC ?

NFC est une technologie sans fil de courte portée qui permet d'établir des connexions afin de partager des informations entre votre terminal et d'autres appareils compatibles NFC ou tags NFC. Les fonctionnalités de votre terminal utilisant la technologie NFC sont Android™ Beam, les fonctions de paiement par toucher et de carte sans contact.

En fonction des applications que vous avez installées sur votre terminal et la compatibilité NFC des autres appareils, vous pouvez utiliser NFC pour les raisons suivantes :

- Transmettre une photo à un ami.
- Appuyer sur un tag NFC pour déverrouiller votre terminal à l'aide de la fonctionnalité Smart Lock.
- Capturer un coupon à partir d'une affiche dans la rue.
- Envoyer une page Web à un ami.
- Transférer les données de votre terminal sur un nouveau terminal.
- Échanger des cartes de contact avec un nouvel ami ou partenaire professionnel.
- Sélectionner une imprimante compatible NFC pour imprimer un message à partir de votre terminal.

Certaines applications NFC sont conçues dans le but de simuler une carte physique, telle qu'une carte de crédit, une carte de transport en commun ou un badge d'accès. Vous pouvez utiliser ces types d'applications NFC pour les raisons suivantes :

- Payer votre café sans sortir votre portefeuille.
- Payer votre bus ou métro.
- Accéder à l'immeuble où se trouve votre bureau.

Pour utiliser NFC, mettez en contact l'arrière de votre terminal avec l'arrière d'un autre terminal compatible NFC ou un tag NFC.

Modifier vos paramètres NFC

Vous pouvez personnaliser l'expérience NFC sur votre terminal en modifiant vos paramètres NFC. Vous pouvez configurer votre terminal pour afficher une invite avant de recevoir un fichier via NFC. Vous pouvez également configurer quand votre terminal peut effectuer une transaction par carte NFC, telle qu'un paiement à l'aide d'une application de paiement.

1. Faites glisser vers le bas depuis le haut de l'écran, une fois avec deux doigts ou deux fois avec un doigt.
2. Appuyez sur ⚙ > **Plus**.
3. Appuyez sur **NFC**.
4. Effectuez l'une des actions suivantes :
   - Pour recevoir une invite avant que votre terminal ne reçoive un fichier via NFC, activez le bouton **Invite avant réception**.
   - Pour autoriser les transactions par carte NFC quand le rétroéclairage est désactivé, activez le bouton **Autoriser lorsque l'écran est éteint**.
   - Pour autoriser les transactions par carte NFC qui sont traitées par votre carte SIM lorsque votre terminal est hors tension, activez le bouton **Autoriser lorsque le terminal est hors tension**.

Partager du contenu à l'aide de Android™ Beam

Assurez-vous que les deux terminaux sont déverrouillés et compatibles NFC. Sur votre terminal, assurez-vous que Android™ Beam est activé.

Vous pouvez utiliser Android™ Beam pour échanger différents types de fichiers, notamment des photos, vidéos, pages Web et d'autres contenus depuis votre terminal vers un autre terminal compatible NFC.

1. Sur votre terminal, ouvrez l'écran qui contient un élément que vous souhaitez partager, tel qu'une page Web, une vidéo YouTube ou un contact.
2. Effectuez l'une des actions suivantes :
   - Appuyez sur > **NFC**. Alignez l'arrière de votre terminal avec un terminal compatible NFC.
   - Alignez l'arrière de votre terminal avec un terminal compatible NFC. Si nécessaire, touchez l'écran de votre terminal pour démarrer l'envoi du fichier.

   Lorsque les terminaux se connectent, vous entendrez un son ou votre terminal vibrera.

À propos de la fonction de paiement sans contact

Le fonction de paiement sans contact est disponible sur votre terminal lorsque NFC est activé. Si vous disposez d'une application de paiement sur votre terminal, vous pouvez mettre en contact l'arrière de votre terminal avec un terminal de paiement NFC pour payer votre achat.

Si plusieurs applications de paiement sont installées sur votre ordinateur, vous devez définir l'une des applications comme application de paiement par défaut. Lorsque vous payez un achat avec paiement sans contact, l'application par défaut est utilisée sauf si vous avez défini la fonction de paiement sans contact pour utiliser l'application ouverte au premier plan au moment de l'achat.

Configurer la fonction de paiement sans contact

Pour configurer la fonction de paiement sans contact, vous devez installer au moins une application de paiement sur votre terminal.

1. Faites glisser vers le bas depuis le haut de l'écran, une fois avec deux doigts ou deux fois avec un doigt.
2. Appuyez sur > **Paiement sans contact**.
3. Effectuez l'une des actions suivantes :
   - Pour définir une application de paiement par défaut, appuyez sur l'application de paiement.
   - Pour configurer la fonctionnalité de paiement sans contact pour utiliser l'application de paiement ouverte et au premier plan, activez le bouton **Privilégier l'application au premier plan**.

Désactiver NFC

Par défaut, NFC est activé. Lorsque NFC est activé, d'autres fonctionnalités sont également activées, dont Android™ Beam et la fonction de paiement par toucher. Si vous désactivez NFC, les autres fonctionnalités qui utilisent NFC sont également désactivées.

Les paramètres NFC par défaut peuvent varier en fonction de votre fournisseur de services ou des paramètres d'administrateur.

1. Faites glisser vers le bas depuis le haut de l'écran, une fois avec deux doigts ou deux fois avec un doigt.
2. Appuyez sur ⚙ > **Plus**.
3. Appuyez sur **NFC**.
4. Désactivez le bouton **Activer NFC**.

Désactiver Android™ Beam

Vous pouvez désactiver la fonctionnalité Android™ Beam et continuer à utiliser d'autres fonctionnalités NFC. Vous pouvez également toujours recevoir les transferts de fichiers NFC. Android™ Beam se désactive automatiquement lorsque vous désactivez NFC.

1. Faites glisser vers le bas depuis le haut de l'écran, une fois avec deux doigts ou deux fois avec un doigt.
2. Appuyez sur ⚙ > **Plus**.
3. Appuyez sur **NFC**.
4. Désactivez le bouton **Activer Android Beam**.

Mode modem et Mobile Hotspot

Mode modem

Le mode modem vous permet de partager la connexion au réseau mobile de votre terminal avec un autre terminal, tel qu'un ordinateur portable ou une tablette. Vous pouvez connecter l'autre terminal à votre terminal BlackBerry à l'aide d'un câble USB ou, si les deux terminaux sont compatibles Bluetooth, vous pouvez utiliser la technologie Bluetooth.

Des frais supplémentaires peuvent s'appliquer en cas d'utilisation du mode modem.

Point d'accès mobile

Lorsque vous utilisez le mode Mobile Hotspot, votre terminal devient un point d'accès sans fil auquel les autres terminaux compatibles Wi-Fi peuvent se connecter et accéder à Internet. Jusqu'à dix autres terminaux peuvent se connecter à votre réseau Wi-Fi en même temps, en fonction du modèle de terminal.

La fonction Mobile Hotspot nécessite l'utilisation du réseau mobile. Vous devrez peut-être payer des frais supplémentaires lorsque vous utilisez le mode Mobile Hotspot.

La fonction Mobile Hotspot peut utiliser beaucoup de batterie. Pour les meilleures performances, branchez votre terminal à un chargeur de batterie lorsque vous utilisez le mode Mobile Hotspot.

Utiliser la liaison Internet pour partager votre connexion au réseau mobile

Si votre terminal dispose des données mobiles, vous pouvez partager sa connexion Internet avec un autre terminal, comme un ordinateur portable ou une tablette. Vous pouvez lier vos terminaux à l'aide d'un câble approprié ou d'une connexion Bluetooth.

1. Faites glisser vers le bas depuis le haut de l'écran, une fois avec deux doigts ou deux fois avec un doigt.
2. Appuyez sur ⚙ > **Plus** > **Partage conn. et PA mob.**.
3. Effectuez l'une des actions suivantes :
   - Connectez votre terminal à un autre terminal à l'aide d'un câble USB et activez le bouton **Via USB**.
   - Activez le bouton **Via Bluetooth** et connectez votre terminal à un autre terminal à l'aide de la technologie Bluetooth.

Pour arrêter de partager votre connexion Internet, désactivez le bouton **Via USB** ou **Via Bluetooth**.

Utiliser le mode Mobile Hotspot pour partager votre connexion Internet

Avant d'activer le mode Mobile Hotspot, vérifiez que votre terminal est connecté au réseau mobile.

Lorsque vous configurez votre connexion Mobile Hotspot, enregistrez le nom de votre connexion Mobile Hotspot et le mot de passe. Vous, ou l'utilisateur d'un autre terminal qui souhaite se connecter à votre connexion Mobile Hotspot, devez connaître le nom de votre connexion Mobile Hotspot et le mot de passe pour vous connecter.

1. Faites glisser vers le bas depuis le haut de l'écran, une fois avec deux doigts ou deux fois avec un doigt.
2. Appuyez sur ⚙ > **Plus** > **Partage conn. et PA mob.**.
3. Si vous n'avez jamais utilisé le mode Mobile Hotspot ou si vous souhaitez modifier votre configuration, appuyez sur **Configurer le point d'accès mobile**.
4. Confirmez et modifiez les informations de configuration et appuyez sur **Enregistrer**.
5. Activez le bouton **Mobile Hotspot**.

Pour arrêter de partager votre connexion Internet, désactivez le bouton **Mobile Hotspot**.

Afficher une liste des terminaux connectés à votre Mobile Hotspot

Mobile Hotspot doit être activé.

1. Faites glisser vers le bas depuis le haut de l'écran, une fois avec deux doigts ou deux fois avec un doigt.
2. Appuyez sur ⚙ > **Plus** > **Partage conn. et PA mob.** > **Appareils connectés**.

Résolution des problèmes : Mode modem et Mobile Hotspot

Je ne peux pas utiliser le mode modem

- Vérifiez que votre terminal est connecté au réseau mobile.
- Vérifiez que votre abonnement au service sans fil est configuré pour utiliser la liaison Internet. Si ce n'est pas le cas, modifiez votre abonnement au service sans fil afin de pouvoir utiliser votre liaison Internet.
- Si votre abonnement au service sans fil prend en charge le mode modem en itinérance, vérifiez que l'itinérance de données est activée. Faites glisser vers le bas depuis le haut de l'écran, une fois avec deux doigts ou deux fois avec un doigt. Appuyez sur ⚙ > **Plus** > **Réseaux mobiles**.
- Vérifiez que les services de données sont activés. Faites glisser vers le bas depuis le haut de l'écran, une fois avec deux doigts ou deux fois avec un doigt. Appuyez sur ⚙ > **Consommation des données**. Vérifiez que l'option **Données mobiles** est activée.
- Si vous utilisez votre terminal pour votre travail, il se peut que votre société n'autorise pas l'utilisation du mode modem. Consultez votre administrateur pour en savoir plus.

Je ne peux pas utiliser mon terminal comme Mobile Hotspot

- Vérifiez que vous êtes connecté au réseau mobile.
- Vérifiez que votre abonnement au service sans fil est configuré pour utiliser la fonctionnalité de Mobile Hotspot. Sinon, vous devez changer d'abonnement au service sans fil avant que le mode Mobile Hotspot puisse fonctionner sur votre terminal.
- Votre fournisseur de services peut ne pas autoriser l'utilisation de la fonctionnalité de Mobile Hotspot lors de l'itinérance. Pour plus d'informations, vérifiez votre abonnement au service sans fil ou contactez votre fournisseur de services.
- Si vous utilisez votre terminal pour le travail, votre organisation peut ne pas autoriser l'utilisation de la fonctionnalité de Mobile Hotspot. Consultez votre administrateur pour en savoir plus.

Je ne peux pas connecter plusieurs terminaux à ma connexion Mobile Hotspot

En fonction de votre modèle de terminal, vous ne pourrez peut-être pas connecter plusieurs terminaux à votre point d'accès public mobile ou le nombre de terminaux pouvant être connectés peut être inférieur à dix.

Connexions VPN

Un profil VPN (réseau privé virtuel) contient les informations requises pour permettre à votre terminal de se connecter à un réseau privé via un réseau public, tel qu'Internet. Seul le propriétaire du terminal peut ajouter et gérer des profils VPN sur votre terminal.

Si vous utilisez le terminal pour votre travail, un profil VPN vous permet de vous connecter de manière sécurisée à l'intranet de votre entreprise lorsque vous travaillez hors du bureau. Lorsque vous vous connectez à un réseau privé à l'aide d'un profil VPN, les politiques de sécurité et de gestion des données configurées pour le réseau privé protègent vos données. Vous devez installer une application VPN sur votre terminal. Contactez votre administrateur pour l'application ou téléchargez-la sur Google Play™.

Ajouter un profil VPN

Vous devez définir un verrouillage de l'écran pour votre terminal avant de pouvoir ajouter un profil VPN. Contactez votre administrateur pour obtenir les informations réseau requises pour ajouter un profil de réseau privé virtuel (VPN) à votre terminal.

1. Faites glisser vers le bas depuis le haut de l'écran, une fois avec deux doigts ou deux fois avec un doigt.
2. Appuyez sur ⚙ > **Plus** > **VPN** > ＋.
3. Renseignez les champs qui apparaissent à l'écran.
4. Appuyez sur **Enregistrer**.

Se connecter à un VPN

Vous devez ajouter un profil de réseau privé virtuel (VPN) à votre terminal avant de vous connecter à un VPN.

1. Faites glisser vers le bas depuis le haut de l'écran, une fois avec deux doigts ou deux fois avec un doigt.
2. Appuyez sur ⚙ > **Plus** > **VPN**.
3. Appuyez sur un profil VPN.
4. Saisissez vos informations de connexion et appuyez sur **Enregistrer les informations de compte** pour vous connecter automatiquement la prochaine fois.
5. Appuyez sur **Se connecter**.

Pour vous déconnecter d'un VPN, sur l'écran **VPN**, appuyez sur le profil VPN auquel vous êtes connecté. Appuyez sur **Déconnecter**.

Modifier ou supprimer un profil VPN

1. Faites glisser vers le bas depuis le haut de l'écran, une fois avec deux doigts ou deux fois avec un doigt.
2. Appuyez sur ⚙ > **Plus** > **VPN**.

3. Maintenez votre doigt appuyé sur un profil VPN.
4. Effectuez l'une des actions suivantes :
   - Appuyez sur **Modifier le profil**. Modifiez les informations et appuyez sur **Enregistrer**.
   - Appuyez sur **Supprimer le profil**.

À propos du mode Toujours connecté

Certains réseaux privés virtuels (VPN) prennent en charge le mode Toujours connecté. Si le mode Toujours connecté est activé et que votre terminal perd sa connexion VPN, votre terminal cesse d'envoyer et de recevoir des données jusqu'à ce que le mode Toujours connecté rétablisse automatiquement la connexion VPN.

Votre terminal utilise vos informations de connexion pour vous connecter automatiquement à un profil VPN configuré pour utiliser le mode Toujours connecté. Lorsque vous êtes connecté, votre terminal affiche une notification dans le panneau de notification. La notification vous indique l'état de la connexion VPN.

Activer le mode Toujours connecté pour un profil VPN

La première fois que vous vous connectez à un réseau privé virtuel (VPN), enregistrez votre nom d'utilisateur et votre mot de passe.

1. Faites glisser vers le bas depuis le haut de l'écran, une fois avec deux doigts ou deux fois avec un doigt.
2. Appuyez sur ⚙ > **Plus** > **VPN**.
3. Appuyez sur ⋮ > **VPN permanent**.
4. Appuyez sur un profil VPN.
5. Appuyez sur **OK**.

Pour activer le mode Toujours connecté, sur l'écran **VPN**, appuyez sur ⋮ > **VPN permanent** > **Aucun** > **OK**.

Messages de diffusion des services d'urgence

Lorsque vous configurez la fonctionnalité de messages de diffusion des services d'urgence, les messages d'avertissement publics (SMS ou MMS) sont envoyés à votre terminal pour vous avertir des possibles menaces de sécurité dans votre pays. Les messages de diffusion des services d'urgence peuvent inclure des avertissements de risques météorologiques sérieux, des avis de recherche d'enfants ou d'autres urgences à l'échelle nationale.

En fonction de votre fournisseur de services, il est possible que les messages d'avertissement publics soient inclus dans votre abonnement.

Vous pouvez afficher les messages de diffusion des services d'urgence que vous recevez depuis l'écran Paramètres avancés de l'application Messenger.

La prise en charge de cette fonctionnalité dépend de votre zone géographique, de votre fournisseur de services et de votre réseau sans fil. Pour plus d'informations, contactez votre fournisseur de services ou votre administrateur.

Désactiver les messages de diffusion des services d'urgence

1. Faites glisser vers le bas depuis le haut de l'écran, une fois avec deux doigts ou deux fois avec un doigt.
2. Appuyez sur ⚙ > **Plus** > **Messages d'urgence**.
3. Sélectionnez la case à cocher pour le type d'avertissement public que vous souhaitez désactiver.

Modifier les paramètres des messages de diffusion des services d'urgence

Vous pouvez configurer votre terminal pour qu'il vibre lorsque vous recevez un message de diffusion des services d'urgence. Vous pouvez également définir une langue pour les messages de diffusion et la fréquence à laquelle vous recevez des rappels pour les messages de diffusion.

Certains paramètres peuvent ne pas être disponibles en fonction du modèle de votre zone géographique.

1. Faites glisser vers le bas depuis le haut de l'écran, une fois avec deux doigts ou deux fois avec un doigt.
2. Appuyez sur ⚙ > **Plus** > **Messages d'urgence**.
3. Effectuez l'une des actions suivantes :
   - Pour recevoir un rappel pour les messages de diffusion des services d'urgence, appuyez sur **Rappel d'alerte** et sélectionnez la fréquence à laquelle vous souhaitez recevoir un rappel.
   - Pour que votre terminal ne vibre pas lorsque vous recevez un message de diffusion des services d'urgence, désélectionnez la case à cocher **Vibreur**.
   - Pour changer la langue utilisée pour les messages de diffusion, sélectionnez une langue.
   - Pour utiliser la fonctionnalité de synthèse vocale, appuyez sur **Énoncer le message d'alerte**.

Consommation des données

L'utilisation des données fait référence à la quantité de données que votre terminale charge et télécharge lorsqu'il est connecté au réseau sans fil au cours d'une période donnée. Si vous partagez votre terminal avec d'autres personnes, les informations d'utilisation des données sont décomposées pour les profils d'invité et d'utilisateur qui sont configurés sur le terminal.

Les valeurs de données d'utilisation sont mesurées par votre terminal. Vous fournisseur de services peut compter l'utilisation des données différemment. Si vous dépassez la limite de données de votre forfait, votre fournisseur de services peut vous facturer des frais supplémentaires. Vérifiez votre forfait de service sans fil pour obtenir des informations sur vos limites de données.

Seul le propriétaire du terminal peut changer les paramètres pour optimiser l'utilisation des données sur votre terminal. Les paramètres d'utilisation des données s'appliquent à tous les profils d'utilisateur configurés sur le terminal.

Contrôler votre consommation de données sans fil

Vous pouvez vérifier la quantité de données utilisée par type de réseau sans fil, période, application et au total.

1. Faites glisser vers le bas depuis le haut de l'écran, une fois avec deux doigts ou deux fois avec un doigt.
2. Appuyez sur ⚙ > **Consommation des données**.
3. Si vous êtes connecté au réseau mobile et que vous souhaitez consulter votre utilisation Wi-Fi, appuyez sur ⋮ > **Afficher le Wi-Fi**.
   Pour basculer entre les types de réseau sans fil, appuyez sur l'onglet **Mobile** ou l'onglet **Wi-Fi**.
4. Effectuez l'une des actions suivantes :
   - Pour vérifier la quantité de données utilisée au cours du cycle actuel d'utilisation des données, consultez la valeur affichée en regard de la période.
   - Pour vérifier la quantité de données utilisée par une application, appuyez sur l'application.
   - Pour vérifier la quantité de données utilisée par chaque profil d'utilisateur configuré sur le terminal utilisé, appuyez sur un profil d'utilisateur.
   - Pour vérifier la quantité de données utilisée au cours d'une période différente, appuyez sur ▾ > **Changer le cycle**. Appuyez sur une date, puis sur **Définir**.

Conseil: Vous pouvez fermer certaines applications pour réduire votre consommation de données ou améliorer la performance du terminal.

Configurer une notification d'utilisation des données

Pour configurer une notification d'utilisation des données, votre forfait de service sans fil doit inclure les services de données.

Vous pouvez configurer votre terminal pour vous envoyer une notification lorsque votre terminal utilise une quantité de données spécifiée.

1. Faites glisser vers le bas depuis le haut de l'écran, une fois avec deux doigts ou deux fois avec un doigt.
2. Appuyez sur ⚙ > **Consommation des données**.
3. Si nécessaire, appuyez sur l'onglet **Mobile**.
4. Si nécessaire, activez le bouton **Données mobiles**.
5. Faites glisser la ligne en haut du graphique pour définir la quantité de données.

Définir une limite d'utilisation des données pour désactiver les services de données automatiquement

Pour définir une limite de données, votre forfait de service sans fil doit inclure les services de données.

Vous pouvez définir une limite pour la quantité de données que votre terminal peut utiliser lorsqu'il est connecté au réseau mobile. Si votre terminal atteint cette limite, il désactive automatiquement les services de données et vous envoie une notification. Les services et les applications sur votre terminal peuvent ne pas fonctionner correctement lorsque les services de données sont désactivés.

1. Faites glisser vers le bas depuis le haut de l'écran, une fois avec deux doigts ou deux fois avec un doigt.
2. Appuyez sur ⚙ > **Consommation des données**.
3. Si nécessaire, appuyez sur l'onglet **Mobile**.
4. Si nécessaire, activez le bouton **Données mobiles**.
5. Activez le bouton **Définir limite données mob.** et appuyez sur **OK**.
6. Faites glisser la ligne en haut du graphique pour définir la limite de données.

Modifier la façon dont les applications envoient des données en arrière-plan lorsque vous êtes connecté au réseau mobile

Certains services et applications synchronisent automatiquement les données sur votre terminal ou envoient des données lorsque vous n'utilisez pas activement l'application ou le service. Pour réduire la quantité de données utilisée par votre terminal, vous pouvez empêcher les applications et les services d'envoyer des données en arrière-plan lorsque votre terminal est connecté au réseau mobile.

Si vous restreignez les données en arrière-plan lorsque vous êtes connecté au réseau mobile, les applications et les services peuvent ne pas fonctionner correctement jusqu'à ce que votre terminal se connecte à un réseau Wi-Fi.

1. Faites glisser vers le bas depuis le haut de l'écran, une fois avec deux doigts ou deux fois avec un doigt.
2. Appuyez sur ⚙ > **Consommation des données**.
3. Si nécessaire, appuyez sur l'onglet **Mobile**.
4. Si nécessaire, activez le bouton **Données mobiles**.
5. Effectuez l'une des actions suivantes :
   - Pour désactiver les données en arrière-plan pour tous les services et les applications sur votre terminal, appuyez sur ⋮ > **Limiter données arr.-plan** et appuyez sur **OK**.
   - Pour désactiver les données en arrière-plan pour une application ou un service, appuyez sur l'application ou le service. Activez le bouton **Limiter données arrière-plan appli** et appuyez sur **OK**.
   - Pour regrouper les données en arrière-plan et les envoyer à des intervalles définis, activez la bouton **Mettre les données cellulaires en file d'attente**.

Pour autoriser toutes les applications et les services sur votre terminal à envoyer des données en arrière-plan, appuyez sur ⋮ > **Autor. données arrière-plan**. Pour autoriser une application ou un service à envoyer des données en arrière-plan, désactivez le bouton **Limiter données arrière-plan appli**.

Arrêter d'envoyer des données aux réseaux Wi-Fi

Vous pouvez empêcher les applications et les services d'envoyer des données en arrière-plan et empêcher votre terminal de télécharger des fichiers volumineux lorsqu'il est connecté à certains réseaux Wi-Fi.

1. Faites glisser vers le bas depuis le haut de l'écran, une fois avec deux doigts ou deux fois avec un doigt.
2. Appuyez sur ⚙ > **Consommation des données** > ⋮ > **Restrictions du réseau**.
3. Appuyez sur un nom de réseau.

Batterie et alimentation

Mettre le terminal hors tension

1. Maintenez enfoncée la touche **Mise sous/hors tension** sur le dessus de votre terminal.
2. Appuyez sur **Éteindre**.

Mettre votre terminal en mode veille

Lorsque votre terminal est en mode veille, le rétroéclairage s'éteint et l'écran se verrouille. Les connexions sans fil et les alarmes ne sont pas affectées.

Appuyez sur la touche **Mise sous/hors tension** sur le dessus de votre terminal.

Pour réveiller votre terminal, appuyez sur la touche **Mise sous/hors tension**.

Recharger votre terminal

Avant de commencer à utiliser votre terminal, chargez la batterie fournie avec ce dernier, car elle n'est pas complètement chargée.

Chargez votre terminal à l'aide du chargeur fourni avec votre terminal. Vous pouvez également charger votre terminal à l'aide d'un câble USB connecté à un ordinateur, mais le temps de charge sera plus long.

ATTENTION: Tout autre chargeur risque de ne pas être adapté à votre terminal et de l'endommager.

1. Tenez le câble avec le logo BlackBerry orienté vers l'avant du terminal et insérez le câble dans le port multi-fonction de votre terminal.
2. Branchez le chargeur sur le secteur.

Garder votre batterie chargée

Votre terminal utilise une batterie au lithium-ion. Pour tirer pleinement parti de ce type de batterie, respectez si possible les instructions suivantes :

- Évitez d'utiliser votre terminal pendant son chargement, afin qu'il se recharge plus rapidement.
- Ne laissez pas votre terminal branché à son chargeur lorsqu'il a atteint une charge complète.
- Évitez de charger, d'utiliser ou de laisser votre terminal dans des endroits très chauds ou froids (sur le tableau de bord de votre véhicule par exemple).
- Évitez de laisser votre terminal éteint pendant une longue période lorsque le niveau de la batterie est faible. Si vous prévoyez de ne pas utiliser votre terminal pendant une longue période, chargez partiellement la batterie et stockez le terminal dans un endroit frais et sec.

À propos du chargement sans fil

Certains fournisseurs de services prennent en charge le chargement sans fil pour votre terminal. Vous pouvez le recharger en le plaçant sur une station de chargement compatible au lieu de le connecter à un chargeur.

Vous pouvez utiliser les modèles de terminal suivants avec des chargeurs sans fil Qi et Power Matters Alliance (PMA).

- Smartphone PRIV by BlackBerry STV100-1

- Smartphone PRIV by BlackBerry STV100-2
- Smartphone PRIV by BlackBerry STV100-5

Conseil: Pour trouver le numéro de modèle de votre terminal, faites glisser vers le bas depuis le haut de l'écran, une fois avec deux doigts ou deux fois avec un doigt et appuyez sur ⚙ > **À propos du téléphone**.

Icônes de batterie et de chargement

Les icônes de niveau de charge de la batterie s'affichent en haut de l'écran.

Icône	Description
	La batterie est en cours de chargement.
	La batterie est totalement chargée et toujours connectée à la source d'alimentation.
	La niveau de chargement de la batterie devient faible.
	Le mode Économiseur de batterie est activé ou vous pouvez l'activer depuis votre liste de notifications.
	La niveau de charge de la batterie est inférieur ou égal à 5 %. Si la batterie est trop faible, votre terminal peut s'éteindre. Enregistrez toute tâche en cours et chargez votre terminal.
	La batterie présente un problème et il se peut que vous deviez la remplacer.

Vérifier le niveau de charge et les informations d'utilisation de votre batterie

1. Faites glisser vers le bas depuis le haut de l'écran, une fois avec deux doigts ou deux fois avec un doigt.
2. Appuyez sur ⚙ > **Batterie**.

Conseil: Si vous rechargez votre terminal, cet écran affiche également une estimation du temps restant avant la fin de la charge de votre terminal.

Comment prolonger la durée de vie de la batterie ?

Vous pouvez essayer de fermer des applications ou fonctionnalités que vous n'utilisez pas. Vous pouvez aussi essayer de diminuer la luminosité de l'écran ou le volume de votre terminal.

Activer le mode Économiseur de batterie

Le mode Économiseur de batterie conserve la charge de batterie en limitant des fonctionnalités telles que les vibrations, les services de localisation et de données.

Remarque: Lorsque le mode Économiseur de batterie est activé, certaines applications et services de messagerie basés sur la synchronisation peuvent ne pas se mettre à jour si vous ne les ouvrez pas.

1. Faites glisser vers le bas depuis le haut de l'écran, une fois avec deux doigts ou deux fois avec un doigt.
2. Appuyez sur **Économiseur de batterie**.

Réduire la luminosité de l'écran

Vous pouvez économiser la batterie en réduisant la luminosité de l'écran, en choisissant un fond d'écran de couleur sombre ou en modifiant le délai de mise en veille de l'écran dans les paramètres d'affichage.

1. Faites glisser vers le bas depuis le haut de l'écran, une fois avec deux doigts ou deux fois avec un doigt.
2. Appuyez sur > **Affichage** > **Niveau de luminosité**.
3. Sur le curseur, faites glisser la poignée vers la gauche.

Diminuer le volume

Effectuez l'une des actions suivantes :

- Pour diminuer le volume du terminal, utilisez les touches de volume sur le côté du terminal.
- Pour régler d'autres paramètres de volume, comme le volume des contenus multimédias ou le volume des alarmes, faites glisser depuis le haut de l'écran, une fois avec deux doigts ou deux fois avec un doigt. Appuyez sur > **Sons et notifications**.

Fermer des applications et fonctions

Augmentez l'autonomie de la batterie en fermant toutes les applications ou fonctionnalités que vous n'utilisez pas, afin qu'elles ne s'exécutent pas continuellement en arrière-plan. Certaines fonctionnalités consomment plus de batterie que d'autres, notamment l'application Appareil photo, l'application Navigateur, le GPS et la technologie Bluetooth. Fermez ou désactivez ces applications et fonctionnalités lorsque vous ne les utilisez pas.

Pour afficher et fermer les applications en cours d'exécution, appuyez sur . Sur l'application que vous souhaitez fermer, appuyez sur .

Certaines fonctions, telles que la technologie Bluetooth, doivent être fermées via les paramètres du terminal. Faites glisser vers le bas depuis le haut de l'écran, une fois avec deux doigts ou deux fois avec un doigt. Appuyez sur l'icône Paramètres rapides pour cette fonction ou appuyez sur .

Désactiver les connexions

Lorsque votre terminal est hors zone de couverture sans fil, désactivez les connexions afin qu'il ne cherche pas un signal réseau en continu. Vous pouvez également prolonger la durée de vie de la batterie en supprimant les réseaux Wi-Fi sauvegardés que vous n'utilisez plus.

1. Faites glisser vers le bas depuis le haut de l'écran, une fois avec deux doigts ou deux fois avec un doigt.
2. Appuyez sur ⚙ .
3. Effectuez l'une des actions suivantes :
   - Pour désactiver toutes les connexions simultanément, dans la section **Sans fil et réseaux**, appuyez sur **Plus**. Activez le bouton **Mode Avion**.
   - Pour désactiver une connexion Wi-Fi, appuyez sur **Wi-Fi**. Désactivez le bouton.
   - Pour supprimer un réseau Wi-Fi enregistré, appuyez sur **Wi-Fi**. Appuyez sur un réseau Wi-Fi, puis sur **Retirer**.

Utiliser le mode Économiseur de batterie

Vous pouvez configurer le mode Économiseur de batterie pour une activation automatique afin que celui-ci aide à prolonger l'autonomie de votre batterie lorsque vous en avez le plus besoin. Lorsque le mode Économiseur de batterie est activé, votre terminal conserve la charge en limitant les vibrations, les services de localisation et les fonctionnalités de données en arrière-plan. Si vous souhaitez économiser la charge de la batterie, vous pouvez régler davantage de paramètres.

Par défaut, le mode Économiseur de batterie se désactive automatiquement lorsque votre terminal est branché à une source d'alimentation.

Remarque: Lorsque le mode Économiseur de batterie est activé, certaines applications et services de messagerie basés sur la synchronisation peuvent ne pas se mettre à jour si vous ne les ouvrez pas.

Modifier le moment d'activation du mode Économiseur de batterie

1. Faites glisser vers le bas depuis le haut de l'écran, une fois avec deux doigts ou deux fois avec un doigt.
2. Dans le coin supérieur droit de l'écran, appuyez sur 🔋 > ⋮.
3. Appuyez sur **Économiseur de batterie** > **Activer automatiquement**.
4. Appuyez sur une option.

Désactiver le mode Économiseur de batterie

Le mode Économiseur de batterie est automatiquement désactivé lorsque vous mettez votre terminal en charge. Vous pouvez également désactiver le mode Économiseur de batterie manuellement.

1. Faites glisser vers le bas depuis le haut de l'écran, une fois avec deux doigts ou deux fois avec un doigt.
2. Appuyez sur 🔋 **Économiseur de batterie**.

Sécurité du terminal et de la batterie

N'utilisez que la batterie spécifiée par BlackBerry pour votre modèle de terminal BlackBerry. Si vous utilisez une autre batterie, la garantie de votre terminal peut être annulée.

ATTENTION: Le remplacement de la batterie par une batterie de type différent entraîne un risque d'explosion. N'essayez pas de remplacer votre batterie non amovible. Ne confiez l'entretien de votre terminal ou le remplacement de la batterie qu'à du personnel de maintenance qualifié.

Mise au rebut du terminal et de la batterie

Veuillez recycler votre terminal et sa batterie conformément à la réglementation locale. Ne brûlez ni votre terminal BlackBerry ni la batterie. Il ne faut pas jeter votre terminal ou la batterie avec les ordures ménagères. Pour obtenir des informations sur le renvoi de votre terminal à BlackBerry pour son recyclage et sa mise au rebut, utilisez le navigateur de votre ordinateur pour vous rendre sur http://www.blackberry.com/recycling. Le programme de recyclage et d'échange est disponible uniquement dans certaines zones géographiques.

Afficher les informations de sécurité, garantie et confidentialité de votre terminal

Prenez un moment pour consulter le contrat de licence, la garantie limitée, les informations de sécurité et les politiques de confidentialité de votre terminal. Ces documents sont disponibles depuis l'écran des paramètres de votre terminal. Ils contiennent des informations importantes concernant les termes et conditions d'utilisation, la batterie et d'autres précautions de sécurité importantes, ainsi que la couverture de la garantie.

Pour afficher la politique de confidentialité de BlackBerry, *vous*devez être connecté à Internet.

1. Faites glisser vers le bas depuis le haut de l'écran, une fois avec deux doigts ou deux fois avec un doigt. Appuyez sur ⚙.
2. Appuyez sur **À propos du téléphone** > **Informations légales**.

Affichage

Définir votre fond d'écran

Ajoutez votre photo préférée sur l'écran d'accueil de votre terminal.

1. Dans l'application Photos, sélectionnez une image.
2. Appuyez sur ⋮ > **Définir comme**. Si nécessaire, appuyez sur **Plus**.
3. Appuyez sur **Fond d'écran**.

4. Faites glisser vos doigts vers l'extérieur ou l'intérieur pour zoomer vers l'avant ou l'arrière.
5. Appuyez sur **Définir fond d'écran**.

Conseil: Pour modifier votre fond d'écran, maintenez l'appui sur une zone vide de l'écran d'accueil. Appuyez sur **Fonds d'écran**. Appuyez sur un fond d'écran ou un fond d'écran animé. Pour utiliser une image comme fond d'écran, appuyez sur **Sélectionner une image** et appuyez sur une image.

Prendre une capture d'écran

Maintenez enfoncées les touches **Réduire le volume** et **Alimentation** en même temps.

Votre capture d'écran est enregistrée dans l'application Photos.

Modifier la luminosité de l'écran

1. Faites glisser vers le bas depuis le haut de l'écran, une fois avec deux doigts ou deux fois avec un doigt.
2. Appuyez sur ⚙ > **Affichage** > **Niveau de luminosité**.
3. Appuyez sur ◉ et déplacez le curseur de gauche à droite pour régler la luminosité.

Conseil: Activez le bouton **Adaptation de la luminosité** pour permettre à votre terminal de détecter la lumière autour de vous et de régler automatiquement le niveau de luminosité.

Modifier la taille de la police

1. Faites glisser vers le bas depuis le haut de l'écran, une fois avec deux doigts ou deux fois avec un doigt.
2. Appuyez sur ⚙ > **Affichage** > **Taille de police**.
3. Sélectionnez la taille du texte que vous souhaitez utiliser.

Activer ou désactiver la rotation de l'écran

Choisissez si votre écran bascule ou non lorsque vous faites pivoter votre terminal.

1. Faites glisser vers le bas depuis le haut de l'écran, une fois avec deux doigts ou deux fois avec un doigt.
2. Appuyez sur ⚙ > **Affichage** > **Lorsque l'utilisateur fait pivoter l'appareil**.
3. Appuyez sur **Faire pivoter le contenu affiché à l'écran** ou **Rester en mode portrait**.

Conseil: Vous pouvez également activer et désactiver la rotation automatique dans le menu Paramètres rapides en appuyant sur ⟲ ou ▯ .

Configurer Daydream™

Daydream™ vous permet d'afficher des photos, des applications et plus encore en tant qu'économiseur d'écran lorsque votre terminal est inactif ou en cours de chargement. Vous pouvez personnaliser les éléments qui s'affichent et le moment où ils s'affichent.

1. Faites glisser vers le bas depuis le haut de l'écran, une fois avec deux doigts ou deux fois avec un doigt.
2. Appuyez sur ⚙ > **Affichage** > **Écran de veille interactif**.
3. Activez le bouton.

Choisir ce que vous souhaitez afficher dans Daydream™

Après avoir activé la fonctionnalité Daydream™, vous pouvez sélectionner les écrans que vous souhaitez afficher, tels que l'horloge ou des images, lorsque votre terminal est en veille.

1. Dans l'écran Daydream™, appuyez sur un écran interactif.
2. Si nécessaire, appuyez sur ⚙ en regard d'un écran interactif pour afficher davantage d'options de personnalisation.

Vos écrans interactifs s'affichent à la prochaine mise en veille de votre terminal. Pour afficher les écrans interactifs directement, appuyez sur ⋮ > **Commencer**.

Pour télécharger ou acheter plus d'écrans interactifs dans la boutique d'applications, appuyez sur ⋮ > **Installer plus d'applications Dream**.

Définir le moment d'activation de Daydream™

Lorsque la fonctionnalité Daydream™ est activée, vous pouvez définir à quel moment les écrans interactifs s'affichent sur votre terminal.

1. Sur l'écran Daydream™, appuyez sur ⋮ > **Quand activer**.
2. Appuyez sur **Sur la station d'accueil**, **Pendant la charge** ou **Dans les deux cas**.

Définir le délai avant la mise en veille

Définissez le délai durant lequel votre terminal reste inactif avant de passer en mode veille et avant le démarrage de Daydream.

1. Faites glisser vers le bas depuis le haut de l'écran, une fois avec deux doigts ou deux fois avec un doigt.
2. Appuyez sur ⚙ > **Affichage** > **Veille**.
3. Appuyez sur une durée.

À propos de Chromecast™

Chromecast™ est un petit appareil de diffusion de médias qui se connecte à un port HDMI sur votre télévision. Lorsque Chromecast™ et votre terminal sont connectés au même réseau Wi-Fi, vous pouvez envoyer les applications et sites Web pris en charge de votre terminal vers l'écran plus large de votre télévision. Vous pouvez également mettre en miroir l'écran de votre terminal sur votre télévision.

Pour plus d'informations sur les applications que vous pouvez utiliser avec Chromecast™, accédez à chromecast.com/apps.

Caster l'écran

Grâce à Chromecast™ ou un appareil Wi-Fi CERTIFIED Miracast, vous pouvez partager l'écran de votre terminal avec un affichage plus grand, comme une télévision ou un projecteur.

1. Faites glisser vers le bas depuis le haut de l'écran, une fois avec deux doigts ou deux fois avec un doigt.
2. Appuyez sur > **Affichage** > **Caster l'écran**.
3. Si nécessaire, appuyez sur et sélectionnez la case à cocher **Activer l'affichage sans fil**.
4. Appuyez sur l'appareil sur lequel vous souhaitez afficher votre écran.

Conseil: Après avoir configuré les appareils sur lesquels vous souhaitez afficher votre écran, vous pouvez y accéder dans le menu Paramètres rapides en appuyant sur .

Pour arrêter le partage de l'écran, faites glisser vers le bas depuis le haut de l'écran, une fois avec deux doigts ou deux fois avec un doigt. Appuyez sur **Déconnecter**.

Utiliser votre terminal comme lampe de poche

1. Sur l'écran d'accueil, faites glisser votre doigt depuis le bord supérieur vers le bas.
2. Appuyez sur .

Pour désactiver la lampe de poche, appuyez sur .

Accessibilité

À propos des fonctionnalités d'accessibilité de votre terminal

Votre terminal est fourni avec plusieurs aides à l'accessibilité bien établies pour les personnes souffrant d'un handicap.

Pour plus d'informations sur les fonctionnalités suivantes, consultez l'aide relative à l'accessibilité Android.

- Les paramètres de grossissement vous permettent de faire un zoom avant ou arrière afin d'augmenter ou réduire la taille de l'affichage.
- Google™ Talkback fournit une sortie audio basée sur les informations visuelles affichées sur votre écran.
- Switch Access vous permet de naviguer entre les écrans de votre téléphone à l'aide de commutateurs externes.
- Le braille est pris en charge par BrailleBack.
- La personnalisation des polices vous permet de choisir des tailles de police petites, moyennes, grandes ou très grandes.
- La technologie Lecteur d'écran vous permet de sélectionner le programme de synthèse vocale que vous préférez utiliser (si vous avez téléchargé un autre moteur de synthèse vocale sur Google Play™).
- L'assistant vocal Google Now™ répond aux questions, fait des recommandations et effectue des actions.
- La dictée vocale vous permet de dicter votre texte plutôt que de le taper.
- Le contenu multimédia avec sous-titres incrustés ou désactivables est disponible. Personnalisez vos options de sous-titrage en ajustant la taille, la couleur, l'opacité ou la police de caractères.
- Les fonctions d'affichage, telles que l'inversion et la correction des couleurs sont appliquées à toutes les applications.
- La fonction de délai de pression vous permet d'augmenter la durée des réponses tactiles sur l'écran.
- Les claviers tiers sont pris en charge.
- La possibilité de dire vos mots de passe à voix haute est incluse.
- Un raccourci d'accessibilité que vous pouvez utiliser pour modifier rapidement vos paramètres d'accessibilité est disponible.
- La prise en charge des téléimprimeurs (TTY) vous permet de brancher un appareil TTY pour faire des appels et en recevoir de la part d'appareils TTY.

Pour plus d'informations sur les fonctionnalités suivantes, consultez Accessibilité BlackBerry.

- La compatibilité avec les prothèses auditives est disponible pour certains modèles de smartphones BlackBerry. Les évaluations de compatibilité sont disponibles en ligne dans Accessibilité BlackBerry.
- Le Clavier BlackBerry vous permet de taper plus efficacement avec la correction automatique contextuelle, la prédiction du mot suivant, les raccourcis et l'apprentissage personnalisé qui apprend la manière dont vous tapez. Votre terminal vous donne la possibilité d'utiliser le clavier de l'écran tactile ou le clavier coulissant tactile, avec des touches tactiles perceptibles.
- Les raccourcis clavier et la numérotation abrégée vous permettent d'assigner des actions et des numéros de téléphone à des touches spécifiques.

- Les alertes et notifications peuvent être personnalisées à l'aide de sonneries, de la vibration, d'alertes à l'écran ou du voyant DEL.
- Un haut-parleur mains libres intégrés est disponible ou vous pouvez connecter votre terminal à un casque mains libres ou des écouteurs compatibles Bluetooth.

Modifier les paramètres d'accessibilité

Vous pouvez activer ou désactiver les paramètres d'accessibilité, tels que Google™ Talkback, les sous-titres, le délai de pression et l'inversion des couleurs.

1. Faites glisser vers le bas depuis le haut de l'écran, une fois avec deux doigts ou deux fois avec un doigt.
2. Appuyez sur ⚙ > **Accessibilité**.
3. Définissez les boutons des options d'accessibilité.

Activer le mode Appareil auditif

Le mode Appareil auditif est conçu pour améliorer la compatibilité de votre terminal avec un appareil auditif équipé d'une bobine Telecoil. Il se peut que cette fonctionnalité ne soit pas prise en charge par votre modèle de terminal BlackBerry. Les évaluations de compatibilité des appareils auditifs sont disponibles en ligne dans Accessibilité BlackBerry.

1. Dans l'application Téléphone, dans le coin supérieur droit de l'écran, appuyez sur ⋮.
2. Appuyez sur **Paramètres** > **Paramètres d'appel** > **Assistance auditive**.

Activer la prise en charge TTY

La prise en charge TTY vous permet de connecter votre terminal à un téléphone à texte externe qui convertit les appels reçus en texte.

Le téléphone à texte que vous souhaitez connecter à votre terminal BlackBerry doit fonctionner à 45,45 bits par seconde. Si votre téléphone à texte est conçu pour être utilisé avec une prise casque 2,5 mm, vous devez utiliser un adaptateur pour le connecter à votre terminal. L'extrémité de l'adaptateur qui se branche dans le terminal TTY doit être une prise casque 2,5 mm mono à trois broches mâle, et l'extrémité qui se branche dans votre terminal BlackBerry doit être une prise casque 3,5 mm stéréo à quatre broches mâle.

1. Connectez un téléphone à texte à votre terminal en suivant les instructions fournies avec votre téléphone à texte.
2. Dans l'application Téléphone, dans le coin supérieur droit de l'écran, appuyez sur ⋮.
3. Appuyez sur **Paramètres** > **Paramètres d'appel** > **Mode TTY**.
4. Sélectionnez l'un des modes TTY suivants :
   - Pour désactiver tous les paramètres TTY, appuyez sur **Mode TTY désactivé**.
   - Pour activer tous les paramètres TTY, appuyez sur **TTY complet**.

- Pour activer le mode TTY Hearing Carry Over, appuyez sur **TTY HCO**.
- Pour activer le mode TTY Voice Carry Over, appuyez sur **TTY VCO**.

Utilisateurs

À propos des utilisateurs

La fonctionnalité d'utilisateurs vous permet de partager votre terminal avec d'autres personnes tout en gardant vos informations personnelles et professionnelles séparées. Par exemple, les utilisateurs que vous ajoutez à votre terminal ne peuvent pas accéder à vos informations, telles que vos e-mails, contacts, images, applications et plus encore. Par défaut, votre terminal est configuré avec un propriétaire du terminal et un invité. Vous pouvez également ajouter plus de profils d'utilisateur à votre terminal.

Pour améliorer la confidentialité entre les utilisateurs, chaque utilisateur doit configurer un verrouillage de l'écran. Un verrouillage de l'écran empêche un autre utilisateur d'accéder aux informations dans un profil utilisateur différent.

Tous les profils d'utilisateur utilisent les informations de connexion sans fil configurées sur le terminal. Toute modification apportée par un utilisateur à des paramètres du terminal, tels que les connexions au réseau Wi-Fi, sont disponibles et appliquées à tous les utilisateurs sur le terminal.

Tous les utilisateurs peuvent installer des mises à jour d'application pour tout utilisateur sur le terminal.

Vous (propriétaire du terminal)

La personne qui définit le terminal pour la première fois (vous) est le propriétaire du terminal. Vous pouvez ajouter jusqu'à trois utilisateurs en plus du propriétaire du terminal et un invité, et définir si l'invité ou utilisateur peut utiliser le terminal pour passer des appels ou envoyer des messages texte. Vous contrôlez si quelqu'un peut ajouter et accéder à un utilisateur à partir de l'écran de verrouillage. Vous pouvez également installer des mises à jour d'application pour tous les utilisateurs sur le terminal, désinstaller des applications d'un profil d'utilisateur et supprimer un utilisateur du terminal.

Invité

Vous pouvez utiliser le profil d'invité pour laisser une personne emprunter votre terminal. Lorsque quelqu'un utilise le profil d'invité, le terminal crée un espace séparé où l'invité peut télécharger des applications, prendre des photos et utiliser d'autres fonctions du terminal. Les applications et données ajoutées à votre terminal par l'invité sont uniquement disponible depuis le profil d'invité. Lorsque vous ou l'invité supprimez le profil d'invité, les applications et données dans l'espace invité sont définitivement supprimées du terminal.

Vous contrôlez si l'invité peut utiliser l'application de téléphone pour passer et recevoir des appels.

Utilisateur

Tandis que le profil d'invité vous permet de laisser une personne emprunter votre terminal occasionnellement, vous pouvez créer un profil d'utilisateur pour une personne avec qui vous partagez fréquemment votre terminal. Un profil d'utilisateur crée un espace séparé sur votre terminal dans lequel une autre personne peut utiliser les fonctions du terminal et personnaliser le terminal selon ses goûts. Par exemple, vous pouvez créer un profil utilisateur "enfants" qui contient des applications adressées aux enfants. Lorsqu'un enfant souhaite utiliser votre terminal, vous basculez dans le profil utilisateur "enfants" et n'êtes pas inquiet que vos applications ou données puissent être accidentellement supprimées ou modifiées. Les applications et données ajoutées à votre terminal par l'utilisateur sont uniquement disponibles depuis le profil d'utilisateur.

Vous contrôlez si l'utilisateur peut utiliser l'application Téléphone pour passer et recevoir des appels et si l'utilisateur peut envoyer et recevoir des messages texte (SMS).

Autoriser l'accès de profils utilisateur et invité lorsque votre terminal est verrouillé

Les invités et utilisateurs peuvent accéder à leurs profils depuis l'écran de verrouillage si vous configurez votre terminal pour autoriser cette fonctionnalité. Cette fonctionnalité vous permet également d'ajouter un utilisateur depuis l'écran de verrouillage sans avoir à déverrouiller l'écran au préalable.

1. Faites glisser vers le bas depuis le haut de l'écran, une fois avec deux doigts ou deux fois avec un doigt.
2. Appuyez sur ⚙ > **Utilisateurs** > ⋮.
3. Sélectionnez la case à cocher **Ajout. utilis. quand appar. verr.**.

Ajouter un utilisateur

Un profil d'utilisateur crée un espace séparé sur votre terminal qu'une autre personne peut utiliser et personnaliser. Par exemple, l'utilisateur peut ajouter un compte Google™ et télécharger des applications, des fonds d'écran et de la musique sans voir les informations de compte, les applications et les données du propriétaire du terminal ou des autres utilisateurs.

1. Faites glisser vers le bas depuis le haut de l'écran, une fois avec deux doigts ou deux fois avec un doigt.
2. Appuyez sur ⚙ > **Utilisateurs** > **Ajouter un utilisateur**.
3. Appuyez sur **OK**.
4. Appuyez sur **Configurer**.
5. Si nécessaire, pour réveiller votre terminal, faites glisser votre doigt vers le haut de l'écran.
6. Suivez les instructions à l'écran.

Autoriser un utilisateur à passer des appels et envoyer des messages texte

Vous pouvez définir si un invité ou un utilisateur peut passer ou recevoir des appels lorsqu'il utilise le profil d'utilisateur ou d'invité sur votre terminal. Vous pouvez également définir si un utilisateur peut envoyer ou recevoir des messages texte (SMS).

1. Faites glisser vers le bas depuis le haut de l'écran, une fois avec deux doigts ou deux fois avec un doigt.
2. Appuyez sur ⚙ > **Utilisateurs**.
3. Effectuez l'une des actions suivantes :
   - En regard du profil d'invité, appuyez sur ⚙. Activez le bouton **Autoriser les appels**.
   - En regard du profil utilisateur, appuyez sur ⚙. Activez le bouton **Autoriser les appels et les SMS**.

Supprimer un utilisateur ou invité

Lorsque vous supprimez un utilisateur de votre terminal, vous supprimez définitivement l'espace de l'utilisateur et toutes les applications et données qu'il contient. L'utilisateur n'est plus disponible dans la liste des utilisateurs. Lorsque vous supprimez un invité, toutes les applications et données dans l'espace invité sont définitivement supprimées, mais le profil d'invité reste sur le terminal.

1. Faites glisser vers le bas depuis le haut de l'écran, une fois avec deux doigts ou deux fois avec un doigt.
2. Appuyez sur ⚙ > **Utilisateurs**.
3. Effectuez l'une des actions suivantes :
   - En regard de l'utilisateur que vous souhaitez supprimer, appuyez sur ⚙ > **Supprimer le compte utilisateur** > **Supprimer**.
   - Appuyez sur **Invité** > **Oui, continuer**. Faites glisser vers le bas depuis le haut de l'écran, une fois avec deux doigts ou deux fois avec un doigt. Appuyez sur ⚙ > **Utilisateurs** > **Supprimer l'invité** > **Supprimer**.

Un invité ou un utilisateur peut supprimer les applications et données de l'espace invité ou de l'espace du profil utilisateur sur votre terminal. Un invité peut appuyer sur ⋮ > **Supprimer Invité de l'appareil**. Un utilisateur peut appuyer sur ⋮ > **Supprimer** <***profil_utilisateur***> **de l'appareil**.

Mettre à jour les informations de contact du propriétaire du terminal

Vous pouvez ajouter ou modifier les informations de contact du propriétaire du terminal. Par exemple, vous pouvez modifier la photo de profil et le nom qui s'affichent avec le profil du propriétaire du terminal.

Pour modifier le propriétaire du terminal, vous devez réinitialiser les paramètres par défaut du terminal et le configurer à nouveau.

1. Faites glisser vers le bas depuis le haut de l'écran, une fois avec deux doigts ou deux fois avec un doigt.
2. Appuyez sur ⚙ > **Utilisateurs** > **Vous** (<***nom d'utilisateur***>).
3. Appuyez sur ✎.
4. Mettez à jour vos informations de contact.
5. Appuyez sur ✓.

Changer d'utilisateur

1. Faites glisser vers le bas depuis le haut de l'écran, une fois avec deux doigts ou deux fois avec un doigt.
2. Appuyez sur ⚙ > **Utilisateurs**.
3. Effectuez l'une des actions suivantes :
   - Sélectionnez un utilisateur.
   - Sélectionnez **Invité**.

Sauvegarder et réinitialiser

À propos de la sauvegarde des données du terminal

Service de sauvegarde Android™ vous permet de sauvegarder vos données sur votre compte Google™. Si vous devez remplacer votre terminal de manière imprévue (par exemple s'il est endommagé, perdu ou volé), vous pouvez restaurer vos données sur un terminal sous Android™.

Les types de données suivants peuvent être sauvegardés sur un compte :

- Paramètres Google Agenda™
- Réseaux et mots de passe Wi-Fi
- Fonds d'écran de l'écran d'accueil
- Paramètres Gmail™

- Applications installées sur Google Play™
- Paramètres d'affichage
- Paramètres de langue et saisie
- Paramètres de date et heure
- Paramètres et données de l'application tierce (dépend de l'application)

Sauvegarder les données du terminal à l'aide de Service de sauvegarde Android™

1. Faites glisser vers le bas depuis le haut de l'écran, une fois avec deux doigts ou deux fois avec un doigt.
2. Appuyez sur ⚙ > **Sauvegarder et réinitialiser**.
3. Activez le bouton **Sauvegarder mes données**.

Modifier le compte Google™ que vous utilisez pour sauvegarder les données du terminal

Si vous disposez de plusieurs comptes Google™ ou si vous commencez à utiliser un compte Google™, vous pouvez modifier le compte que vous utilisez pour sauvegarder vos données.

1. Faites glisser vers le bas depuis le haut de l'écran, une fois avec deux doigts ou deux fois avec un doigt.
2. Appuyez sur ⚙ > **Sauvegarder et réinitialiser** > **Compte de sauvegarde**.
3. Appuyez sur un compte. Si vous n'avez pas encore ajouté le compte à votre terminal, appuyez sur **Ajouter un compte** et suivez les invites pour ajouter le compte.

Restaurer automatiquement les données des applications

Si vous désinstallez une application et la réinstallez, votre terminal peut automatiquement restaurer les données de l'application.

1. Faites glisser vers le bas depuis le haut de l'écran, une fois avec deux doigts ou deux fois avec un doigt.
2. Appuyez sur ⚙ > **Sauvegarder et réinitialiser**.
3. Activez le bouton **Restaurer automatiquement**.

Restaurer les données du terminal à l'aide de Service de sauvegarde Android™

Pour restaurer les données de votre terminal à l'aide de Service de sauvegarde Android™, vous devez avoir sauvegardé les données.

Vous pouvez restaurer les données d'un terminal Android™ plus ancien vers un nouveau terminal Android™ lorsque vous ajoutez le compte Google™ que vous avez utilisé pour sauvegarder vos données.

1. Sur votre nouveau terminal, faites glisser vers le bas depuis le haut de l'écran, une fois avec deux doigts ou deux fois avec un doigt.
2. Appuyez sur ⚙ > **Comptes** > **Ajouter un compte** > **Google**.
3. Suivez les invites pour ajouter un compte Google™ que vous avez utilisé pour sauvegarder vos données.

Une fois votre compte ajouté, vos données sont restaurées sur votre nouveau terminal.

Supprimer les données de votre terminal à l'aide d'une réinitialisation des paramètres par défaut

Avant de changer de terminal ou de donner votre terminal actuel, il est conseillé de supprimer vos données. Une réinitialisation des paramètres par défaut est conçue pour supprimer toutes les données de votre terminal de façon à ce qu'elles ne puissent pas être récupérées. Ces données définitivement supprimées incluent les comptes de messagerie, les applications téléchargées, les fichiers multimédias, les documents, les signets du navigateur et les paramètres.

1. Faites glisser vers le bas depuis le haut de l'écran, une fois avec deux doigts ou deux fois avec un doigt.
2. Appuyez sur ⚙ > **Sauvegarder et réinitialiser**.
3. Appuyez sur **Rétablir configuration d'usine** > **Réinitialiser le téléphone**.

Mettre à jour le logiciel de votre terminal

Lorsqu'une nouvelle mise à jour logicielle est disponible pour votre terminal, une notification s'affiche. La mise à jour du logiciel de votre terminal vers la dernière version peut aider votre terminal à s'exécuter correctement et à rester sécurisé.

1. Faites glisser votre doigt du haut vers le bas de l'écran.
2. Appuyez sur la notification **Mise à jour du système,** et appuyez sur **Télécharger**.

Remarque: Les mises à jour majeures peuvent être longues à télécharger et installer et peuvent nécessiter le redémarrage du terminal. Pour vous aider à éviter les problèmes, branchez votre terminal à une source d'alimentation et connectez-le à un réseau Wi-Fi fiable durant la mise à jour.

Vérifier manuellement la présence de mises à jour logicielles sur un terminal

1. Faites glisser vers le bas depuis le haut de l'écran, une fois avec deux doigts ou deux fois avec un doigt.
2. Appuyez sur ⚙ > **À propos du téléphone** > **Mises à jour du système** > **Vérifier les mises à jour**.
3. Si une mise à jour est disponible, appuyez sur **Télécharger**.

Sécurité

Verrouillages, mots de passe et protection de vos données

Il existe plusieurs types de systèmes de verrouillage, de codes PIN et de fonctions de sécurité que vous pouvez utiliser pour mieux protéger les données stockées sur votre terminal.

Si vous utilisez votre terminal pour votre travail, votre organisation a peut-être mis en place des règles de sécurité. L'organisation peut nécessiter que vous entriez un mot de passe pour déverrouiller votre terminal ou peut vous empêcher d'utiliser la fonction Smart Lock.

Verrouillage de l'écran

Un verrouillage de l'écran permet d'empêcher que quelqu'un d'autre que vous ne déverrouille votre terminal et n'accède à vos données. Lorsque vous configurez un verrouillage de l'écran, vous définissez s'il est requis pour la mise sous tension du terminal.

Certaines fonctions de sécurité sur votre terminal, tel que Smart Lock, nécessitent que vous définissiez un verrouillage de l'écran avant de configurer la fonction de sécurité.

Il existe plusieurs types de verrouillage de l'écran. Chacun est conçu pour fournir un niveau de sécurité différent.

- **Mot de passe** : un mot de passe sécurisé peut contenir des lettres, des chiffres et des symboles. Un mot de passe propose un niveau de sécurité efficace, difficile à deviner par les autres personnes.
- **Code PIN** : un code PIN contient un minimum de quatre chiffres. Plus votre code PIN contient de chiffres, plus votre verrouillage de l'écran est sécurisé.
- **Image** : pour un mot de passe image, vous devez déplacer un nombre (que vous choisissez) à un emplacement spécifique (que vous choisissez) sur une image (que vous choisissez également). Un mot de passe image fournit un moyen pratique de déverrouiller votre terminal et il pourra difficilement être deviné par quelqu'un d'autre. Si vous configurez un mot de passe image, vous devez également définir un verrouillage de l'écran de secours, dans le cas où vous oublieriez votre mot de passe image.
- **Schéma** : un schéma est une ligne continue qui relie quatre points ou plus sur une grille. Vous tracez votre schéma pour déverrouiller votre terminal. Un schéma est moins sécurisé qu'un mot de passe ou qu'un code PIN.
- **Balayage** : un geste de balayage peut déverrouiller votre terminal. Un geste de balayage est moins sécurisé que les autres types de verrouillage de l'écran.

Smart Lock

La fonctionnalité Smart Lock vous permet de configurer votre terminal afin qu'il reste déverrouillé lorsqu'il est connecté à un appareil compatible Bluetooth fiable ou à un appareil compatible NFC, lorsqu'il reconnait votre visage ou votre voix, ou lorsque vous le transportez dans votre main, votre poche ou votre sac. La fonctionnalité Smart Lock permet également à votre terminal de rester déverrouillé lorsqu'il est dans un endroit familier, comme votre domicile ou votre lieu de travail.

La fonctionnalité Smart Lock est un moyen pratique d'accéder aux données de votre terminal, mais elle ne permet pas de confirmer que la personne utilisant le terminal est bien son propriétaire.

Un verrouillage de l'écran doit être configuré sur votre terminal pour pouvoir configurer la fonctionnalité Smart Lock.

Cryptage des données

Par défaut, les données sur votre terminal (y compris les informations de votre compte, les applications, la musique, les photos et autres fichiers téléchargés) sont stockés dans un format lisible uniquement par le système de décryptage de votre terminal. Si vous configurez un verrouillage de l'écran et requérez qu'il soit saisi pour mettre votre terminal sous tension, votre mot de passe, code PIN ou schéma est utilisé pour générer une nouvelle clé de cryptage pour décrypter vos données.

Code PIN de la carte SIM

Vous pouvez configurer un code PIN pour la carte SIM de votre terminal, que vous pouvez utiliser pour empêcher toute utilisation non autorisée de votre carte SIM dans un autre terminal. Par exemple, si vous perdez votre carte SIM et que quelqu'un essaie de l'utiliser avec un autre terminal, elle ne pourra être exploitée tant que le code PIN correct n'aura pas été saisi.

Codes de verrouillage et de déverrouillage du réseau

Pour utiliser une carte SIM d'un autre fournisseur de services, par exemple, si vous voyagez et souhaitez utiliser le réseau d'un fournisseur de services local, vous pouvez demander les codes de déverrouillage (codes MEP) à votre fournisseur de services actuel afin de modifier les paramètres Verrouillage du réseau téléphonique de votre carte SIM.

Si vous dépassez le nombre maximal de tentatives de saisie du code de déverrouillage, la carte SIM autorise uniquement les appels d'urgence. Pour obtenir de l'aide, contactez votre fournisseur de services.

Compte Google™ et protection de configuration d'usine

La fonctionnalité de protection de configuration d'usine utilise vos informations de compte Google™ pour protéger les données sur votre terminal. En cas de perte ou de vol de votre terminal, la fonction de protection de configuration d'usine est conçue pour empêcher quelqu'un d'autre de configurer votre terminal pour l'utiliser, même si cette personne tente de

réinitialiser votre terminal à ses paramètres d'usine. Le terminal doit être configuré à l'aide des mêmes informations de compte Google™.

Pour utiliser la fonctionnalité de protection de configuration d'usine, vous devez définir un verrouillage de l'écran et vous devez ajouter votre compte Google™ à votre terminal.

Configurer un verrouillage de l'écran

Le verrouillage de votre terminal permet d'empêcher votre terminal d'envoyer des messages ou d'émettre des appels accidentellement. Avant de pouvoir déverrouiller votre terminal et accéder aux données qu'il contient, vous devez saisir votre mot de passe, code PIN, mot de passe image ou schéma.

Si vous utilisez votre terminal pour le travail, en fonction des règles définies par votre administrateur, vous ne pourrez peut-être pas définir un verrouillage de l'écran qui utilise un schéma ou une image.

1. Faites glisser vers le bas depuis le haut de l'écran, une fois avec deux doigts ou deux fois avec un doigt.
2. Appuyez sur ⚙ > **Sécurité** > **Verrouillage de l'écran**.
3. Effectuez l'une des actions suivantes :
   - Pour déverrouiller votre terminal avec un mot de passe, appuyez sur **Mot de passe**.
   - Pour déverrouiller votre terminal avec un code PIN numérique, appuyez sur **Code PIN**.
   - Pour déverrouiller votre terminal à l'aide d'une combinaison de chiffre et d'image, appuyez sur **Image**.
   - Pour déverrouiller votre terminal en traçant un schéma sur l'écran, appuyez sur **Schéma**.
4. Définissez si le verrouillage de l'écran est requis pour activer votre terminal.
5. Suivez les instructions à l'écran.

Modifier ou supprimer un verrouillage de l'écran

Vous pouvez modifier le type de verrouillage de l'écran que vous utilisez pour déverrouiller votre terminal, ainsi que modifier votre mot de passe, code PIN, mot de passe image ou schéma.

Si vous utilisez votre terminal pour votre travail, votre administrateur a peut-être mis en place des règles de sécurité qui nécessitent un verrouillage de l'écran.

1. Faites glisser vers le bas depuis le haut de l'écran, une fois avec deux doigts ou deux fois avec un doigt.
2. Appuyez sur ⚙ > **Sécurité** > **Verrouillage de l'écran**.
3. Saisissez votre mot de passe, code PIN, mot de passe image ou schéma, puis sélectionnez **Suivant**.
4. Effectuez l'une des actions suivantes :
   - Pour configurer un verrouillage de l'écran différent ou modifier votre mot de passe, code PIN, mot de passe image ou schéma, appuyez sur un type de verrouillage de l'écran.
   - Pour réveiller votre terminal sans saisir de mot de passe, code PIN, mot de passe image ou schéma, appuyez sur **Balayage** ou **Aucun**.

5. Suivez les instructions à l'écran.
6. Appuyez sur **OK**.

Remarque: Si aucune option de verrouillage de l'écran n'est disponible, depuis l'écran **Sécurité**, vous devrez peut-être d'abord appuyer sur **Effacer les identifiants**.

Définir vos options de verrouillage de l'écran

Après avoir configuré un verrouillage de l'écran pour votre terminal, vous pouvez configurer vos options de verrouillage de l'écran. Par exemple, vous pouvez définir la durée d'inactivité de votre terminal avant qu'il ne soit automatiquement verrouillé et si votre terminal supprime automatiquement les données de terminal si vous entrez un mot de passe erroné dix fois.

1. Faites glisser vers le bas depuis le haut de l'écran, une fois avec deux doigts ou deux fois avec un doigt.
2. Appuyez sur ⚙ > **Sécurité**.
3. Effectuez l'une des actions suivantes :
   - Pour verrouiller automatiquement votre terminal après une durée d'inactivité spécifiée, appuyez sur **Verrouiller automatiquement**, puis sur un intervalle de temps. Cette option ne s'applique pas si la fonction Smart Lock est configurée.
   - Pour verrouiller votre terminal lorsque vous appuyez sur le bouton **Mise sous/hors tension**, activez le bouton **Verr. auto marche-arrêt**.
   - Pour supprimer automatiquement les données de votre terminal après dix échecs de tentatives de déverrouillage de votre terminal, activez le bouton **Nettoyer automatiquement**.
   - Pour afficher les informations de propriétaire sur l'écran lorsque le terminal est verrouillé, appuyez sur **Infos propriétaire**, puis sur **Coordonnées du propriétaire sur l'écran verrouillé**. Si nécessaire, saisissez les informations à afficher.
   - Pour masquer le mot de passe, le code PIN ou le schéma de sorte qu'il ne soit pas visible lorsque vous déverrouillez l'écran, désactivez le bouton **Faire apparaître les mots de passe**.

À propos de Smart Lock

La fonction Smart Lock facilite le déverrouillage de votre terminal. Vous pouvez configurer votre terminal pour rester déverrouillé dans les situations suivantes :

- Lorsque votre terminal est connecté à un appareil compatible Bluetooth fiable ou un appareil compatible NFC
- Lorsque votre terminal se trouve dans un lieu familier, tel que votre domicile ou un lieu de travail.
- Lorsque votre terminal reconnaît votre visage ou votre voix
- Lorsque vous transportez votre téléphone dans votre main, votre poche ou votre sac

La fonction Smart Lock peut détecter la personne qui tient votre terminal lorsque le terminal est déverrouillé et connecté à un appareil fiable, dans un lieu de confiance ou lorsqu'il est transmis de personnes en personne et que la détection de l'appareil lorsqu'il est porté est activée. Il peut également être possible pour quelqu'un qui vous ressemble de déverrouiller le terminal lorsque vous activez l'option de visage de confiance.

Si vous utilisez votre terminal pour le travail, en fonction des règles définies par votre administrateur, la fonction Smart Lock peut ne pas être disponible.

Définir Smart Lock pour déverrouiller votre terminal

Assurez-vous d'avoir défini un verrouillage de l'écran sur votre terminal. En fonction du type de Smart Lock que vous définissez, vous pouvez avoir à activer ou configurer d'autres fonctions sur votre terminal, telle que la technologie Bluetooth, NFC, Google Maps™, la détection vocale « Ok Google™ », un agent de confiance ou une connexion réseau sans fil.

1. Faites glisser vers le bas depuis le haut de l'écran, une fois avec deux doigts ou deux fois avec un doigt.
2. Appuyez sur ⚙ > **Sécurité** > **Smart Lock**.
3. Saisissez votre verrouillage de l'écran et appuyez sur **Suivant**.
4. Effectuez l'une des actions suivantes :
   - Pour garder votre terminal déverrouillé lorsqu'il est connecté à un appareil compatible Bluetooth, lorsque vous touchez un tag NFC ou un appareil compatible NFC, appuyez sur **Appareils fiables**.
   - Pour garder votre terminal déverrouillé lorsqu'il détecte qu'il est à la maison ou dans un autre lieu de confiance, appuyez sur **Lieux de confiance**.
   - Pour déverrouiller votre terminal lorsqu'il reconnaît votre visage, appuyez sur **Visage de confiance**.
   - Pour déverrouiller votre terminal lorsque vous dites « Ok Google™ », appuyez sur **Voix de confiance**. Activez le bouton **Depuis l'appli Google**, puis activez le bouton **Voix de confiance**.
   - Pour garder votre terminal déverrouillé lorsque vous le transportez sur vous ou dans un sac, appuyez sur **Détection de l'appareil lorsqu'il est porté** et activez le bouton.
5. Suivez les instructions à l'écran.

Désactiver Smart Lock

1. Faites glisser vers le bas depuis le haut de l'écran, une fois avec deux doigts ou deux fois avec un doigt.
2. Appuyez sur ⚙ > **Sécurité** > **Smart Lock**.
3. Saisissez votre verrouillage de l'écran et appuyez sur **Suivant**.
4. Effectuez l'une des actions suivantes :
   - Appuyez sur **Appareils fiables**. Appuyez sur un appareil, puis sur **Supprimer**.
   - Appuyez sur **Lieux de confiance**. Appuyez sur un lieu, puis sur **Supprimer**.
   - Appuyez sur **Visage de confiance**. Appuyez sur **Supprimer le visage de confiance**, puis sur **Supprimer**.
   - Appuyez sur **Voix de confiance**. Désactivez le bouton **Voix de confiance**.
   - Appuyez sur **Détection de l'appareil lorsqu'il est porté**. Désactivez le bouton.

Désactiver l'agent de confiance pour Smart Lock

Un agent de confiance permet à une fonction de contourner le verrouillage de l'écran lorsque l'agent vérifie qu'elle peut faire confiance à l'environnement du terminal.

Si vous désactivez la fonction Smart Lock, vous devez désactiver l'agent de confiance Smart Lock.

1. Faites glisser vers le bas depuis le haut de l'écran, une fois avec deux doigts ou deux fois avec un doigt.
2. Appuyez sur ⚙ > **Sécurité** > **Agents de confiance**.
3. Désactivez le bouton **Smart Lock (Google)**.

Protéger votre carte SIM avec un code PIN

Utilisez un code PIN de carte SIM pour empêcher toute utilisation non autorisée de votre carte SIM sur un autre terminal. Par exemple, si vous perdez votre carte SIM et que quelqu'un essaie de l'utiliser avec un autre terminal, elle ne pourra être exploitée tant que le code PIN correct n'aura pas été saisi. Après avoir configuré un code PIN pour votre carte SIM, vous devez saisir le code PIN depuis l'écran de verrouillage pour utiliser votre terminal.

1. Faites glisser vers le bas depuis le haut de l'écran, une fois avec deux doigts ou deux fois avec un doigt.
2. Appuyez sur ⚙ > **Sécurité** > **Configurer verrouillage carte SIM/RUIM**.
3. Sélectionnez **Verrouiller la carte SIM**.
4. Saisissez un code PIN.
5. Appuyez sur **OK**.

Pour supprimer le code PIN de votre carte SIM, désélectionnez la case à cocher **Verrouiller la carte SIM** et saisissez le code PIN de votre carte SIM.

Modifier le code PIN de votre carte SIM

1. Faites glisser vers le bas depuis le haut de l'écran, une fois avec deux doigts ou deux fois avec un doigt.
2. Appuyez sur ⚙ > **Sécurité** > **Configurer verrouillage carte SIM/RUIM**.
3. Appuyez sur **Modifier le code PIN de la carte SIM**.
4. Entrez le code PIN actuel de votre carte SIM.
5. Entrez un nouveau code PIN pour votre carte SIM.
6. Entrez à nouveau le nouveau code PIN.
7. Appuyez sur **OK**.

À propos des cartes à puce

Les cartes à puce servent à stocker des certificats et des clés privées. Vous pouvez importer les certificats d'une carte à puce sur votre terminal à l'aide d'un lecteur de cartes à puce externe ou d'une carte à puce microSD. Les opérations relatives aux clés privées telles que la signature et le décryptage sollicitent la carte à puce. Les opérations relatives aux clés publiques telles que la vérification et le cryptage utilisent les certificats publics de votre terminal.

Vous pouvez également utiliser des certificats de carte à puce avec des applications tierces qui prennent en charge la technologie de carte à puce. Et vous pouvez utiliser des certificats de carte à puce pour envoyer des messages protégés par S/MIME.

Stocker votre mot de passe de carte à puce sur votre terminal

Vous pouvez configurer votre terminal pour stocker temporairement votre mot de passe de carte à puce, afin de ne pas avoir à le saisir aussi souvent. Pour supprimer le mot de passe du cache de votre terminal, verrouillez votre terminal.

1. Faites glisser vers le bas depuis le haut de l'écran, une fois avec deux doigts ou deux fois avec un doigt.
2. Appuyez sur ⚙ > **Sécurité** > **Carte à puce**.
3. Activez le bouton **Mise en cache du code PIN**.

Définir ou modifier le code PIN de votre lecteur de cartes à puce

1. Faites glisser vers le bas depuis le haut de l'écran, une fois avec deux doigts ou deux fois avec un doigt.
2. Appuyez sur ⚙ > **Sécurité** > **Carte à puce**.
3. Appuyez sur un lecteur de carte à puce.
4. Effectuez l'une des actions suivantes :
   - Appuyez sur **Définir le code PIN**.
   - Appuyez sur **Modifier le code PIN**.
5. Suivez les instructions à l'écran.

Résolution des problèmes : Verrouillages, mots de passe et protection de vos données

Comment réinitialiser mon verrouillage de l'écran si je l'oublie ?

Pour des raisons de sécurité, le seul moyen de réinitialiser votre verrouillage de l'écran sans connaître votre mot de passe, code PIN, mot de passe image ou schéma est de supprimer toutes les données de votre terminal. Pour cela, saisissez un verrouillage de l'écran incorrect à dix reprises. Vous pouvez également rétablir les paramètres par défaut de votre terminal.

Si vous ajoutez votre compte Google™ à votre terminal, la fonction de protection de configuration d'usine est activée. Pour configurer à nouveau votre terminal, vous devez ajouter le même compte Google™. Si vous n'utilisez pas le même compte Google™, vous ne pouvez pas effectuer le processus de configuration.

Smart Lock ne déverrouille pas mon terminal comme prévu

Effectuez l'une des opérations suivantes :

- Si votre terminal ne se déverrouille pas lorsque vous scannez votre visage, essayez d'améliorer l'image que Smart Lock utilise pour reconnaître votre visage. Appuyez sur ⚙ > **Sécurité** > **Smart Lock** > **Visage de confiance** > **Améliorer la correspondance faciale**.
- Réglez la distance entre votre terminal BlackBerry et un terminal compatible Bluetooth approuvé. Le distance d'une connexion Bluetooth peut varier en fonction de votre modèle de terminal BlackBerry et de l'appareil compatible Bluetooth.
- Si votre terminal reste déverrouillé lorsqu'il est à proximité d'un lieu de confiance plutôt que lorsque vous vous trouvez dans le lieu de confiance, essayez d'améliorer la précision du lieu de confiance. Supprimez le lieu de confiance. Appuyez sur ⚙ > **Position** > **Mode**. Appuyez sur **Haute précision** ou **Économie de batterie**, puis ajoutez à nouveau le lieu de confiance. Votre terminal peut détecter un lieu de confiance hors des murs physiques d'un bâtiment, comme une maison. Smart Lock peut garder votre terminal déverrouillé lorsqu'il se trouve dans un rayon de 80 mètres d'un lieu de confiance.
- Vous devrez peut-être déverrouiller votre terminal à l'aide de votre verrouillage de l'écran lors de votre première connexion à un appareil approuvé ou lors de votre première arrivée dans un lieu de confiance.

Recherche et protection d'un terminal perdu

Que faire si votre terminal est perdu ou volé ?

Si vous disposez d'une application de gestion de terminal à distance, telle que Android™ Device Manager, configurez-la sur votre terminal, rendez-vous sur le site Web de gestion de terminal à distance et connectez-vous. Selon l'application de gestion de terminal à distance installée sur votre terminal, vous pourrez :

- Verrouiller votre terminal
- Faire sonner votre terminal
- Ajouter un numéro de téléphone ou un message sur l'écran d'accueil de votre terminal.
- Consulter la position approximative de votre terminal sur une carte
- Supprimer toutes les données de votre terminal

Si votre terminal n'est pas connecté au réseau sans fil ou si les services de données sont désactivés, essayez tout de même de verrouiller votre terminal et de supprimer vos données. La prochaine fois que votre terminal se connectera à un réseau sans fil ou que les services de données seront activés, votre terminal se verrouillera et supprimera toutes les données qu'il contient.

Si vous ne disposez pas d'une application de gestion de terminal à distance sur votre terminal, contactez votre fournisseur de services ou votre administrateur et signalez que votre terminal est perdu ou volé. Votre fournisseur de services peut verrouiller votre terminal à distance et supprimer vos données. Si vous utilisez votre terminal pour le travail, votre administrateur peut également verrouiller votre terminal et supprimer vos données.

Si vous pensez que votre terminal a été volé et que vous le localisez à l'aide du site Web de gestion de terminal à distance, contactez votre organisme local chargé de l'application de la loi afin de récupérer votre terminal. Ne tentez pas de récupérer votre terminal par vos propres moyens.

Définir un administrateur de terminal

Par défaut, Android™ Device Manager est configuré comme administrateur de votre terminal. Si vous téléchargez une application tierce de gestion de terminal à distance pour vous aider à trouver votre terminal ou à protéger les données de votre terminal, vous devez définir l'application comme administrateur du terminal.

1. Faites glisser vers le bas depuis le haut de l'écran, une fois avec deux doigts ou deux fois avec un doigt.
2. Appuyez sur ⚙ > **Sécurité** > **Administrateurs de l'appareil**.
3. Appuyez sur l'application.

À propos d'Android™ Device Manager

Android™ Device Manager inclut des fonctionnalités conçues pour vous aider à trouver votre terminal et à protéger les données sur votre terminal s'il est perdu ou volé. Pour utiliser les site Web d'Android™ Device Manager, rendez-vous sur https://www.google.com/android/devicemanager et connectez-vous à l'aide de votre compte Google™. Sur le site Web d'Android™ Device Manager, vous pouvez afficher l'emplacement approximatif de votre terminal sur une carte, le faire sonner, verrouiller l'écran, afficher un numéro de téléphone sur l'écran de verrouillage ou supprimer toutes les données de votre terminal.

L'application Android™ Device Manager est préchargée sur votre terminal. Vous pouvez vos paramètres Android™ Device Manager depuis la section Sécurité de l'application Paramètres Google™.

En savoir plus sur la configuration et l'utilisation d'Android Device Manager sur support.google.com. Recherchez de l'aide à propos d'Android™ Device Manager.

Activer les paramètres Android™ Device Manager

1. Sur l'écran d'accueil, appuyez sur .
2. Ouvrez l'application Paramètres Google™.
3. Appuyez sur **Sécurité**.
4. Effectuez l'une des actions suivantes :
   - Pour pouvoir localiser votre terminal s'il est perdu ou volé, activez le bouton **Localiser cet appareil à distance**.
   - Pour pouvoir verrouiller votre terminal et supprimer toutes les données de votre terminal s'il est perdu ou volé, activez le bouton **Autoriser verrouillage et suppression à distance**.

Paramètres de sécurité

Télécharger des applications de sources autres que Google Play™

Google Play™ est la source approuvée par défaut pour le téléchargement d'applications Android™ sur votre terminal.

Vous pouvez configurer votre terminal pour télécharger des applications sur votre terminal à partir d'autres sources ou sites Web. Si vous souhaitez télécharger des applications à partir d'autres sources, vous devez également configurer votre terminal pour analyser l'activité des applications malveillantes.

1. Faites glisser vers le bas depuis le haut de l'écran, une fois avec deux doigts ou deux fois avec un doigt.
2. Appuyez sur > **Sécurité**.

3. Activez le bouton **Sources inconnues**.
4. Appuyez sur **OK**.

Analyser le terminal pour rechercher l'activité malveillante

Vous pouvez configurer votre terminal pour rechercher périodiquement les activités malveillantes. Votre terminal vous avertit de l'activité potentiellement dangereuse des applications.

1. Sur l'écran d'accueil, appuyez sur .
2. Ouvrez l'application Paramètres Google™.
3. Appuyez sur **Sécurité**.
4. Activer le bouton **Recherche des menaces de sécurité sur le terminal**.

À propos de l'épinglage d'écran

L'épinglage d'écran vous permet d'épingler une application au premier plan de votre terminal. La fonction désactive les boutons et sur votre terminal de sorte que la seule manière de fermer une application épinglée soit d'annuler l'épinglage d'écran. Par défaut, vous devez saisir votre verrouillage de l'écran pour annuler l'épinglage d'écran.

L'épinglage d'écran vous permet de laisser une autre personne utiliser votre terminal, par exemple, pour jouer à un jeu ou regarder une vidéo, sans risque que la personne ferme l'application et accède à vos données.

Activer l'épinglage d'écran

1. Faites glisser vers le bas depuis le haut de l'écran, une fois avec deux doigts ou deux fois avec un doigt.
2. Appuyez sur > **Sécurité** > **Épinglage d'écran**.
3. Activez le bouton.
4. Pour annuler l'épinglage d'un écran sans saisir votre verrouillage de l'écran, désactivez le bouton **Demander** <***Mot de passe*** | ***Code PIN*** | ***Image*** | ***Schéma***> **avant d'annuler l'épinglage**.

Pour désactiver la fonction d'épinglage d'écran, désactivez le bouton.

Épingler un écran

Assurez-vous d'avoir activé la fonction d'épinglage d'écran.

1. Ouvrez une application ou un écran que vous souhaitez épingler comme premier plan de votre terminal.
2. Appuyez sur .
3. Sur l'application ou l'écran que vous souhaitez supprimer, appuyez sur .

Pour annuler l'épinglage d'un écran, maintenez votre doigt appuyé sur ◁ et □ en même temps. Si nécessaire, entrez votre verrouillage de l'écran.

Installer un certificat

Certains réseaux Wi-Fi et VPN nécessitent que votre terminal dispose d'un certificat de sécurité avant qu'il puisse se connecter au réseau. Vous pouvez installer un certificat pour aider à identifier votre terminal. En général, lorsque vous installez un certificat client, un certificat d'autorité de certification (AC) est installé sur votre terminal en même temps.

1. Connectez votre terminal à votre ordinateur à l'aide d'un câble USB.
2. Copiez le certificat ou le keystore dans la racine de l'espace de stockage interne de votre terminal, votre carte multimédia ou votre compte Google Drive™.
3. Faites glisser vers le bas depuis le haut de l'écran, une fois avec deux doigts ou deux fois avec un doigt.
4. Appuyez sur ⚙ > **Sécurité** > **Installer depuis la carte SD**.
   Votre terminal affiche uniquement les certificats et les magasins de clés qui ne sont pas déjà installés sur votre terminal.
5. Recherchez et appuyez sur le certificat ou le magasin de clés que vous souhaitez installer.
6. Si nécessaire, saisissez le mot de passe du certificat ou du magasin de clés et appuyez sur **OK**.
   Une fois le certificat ou le keystore installé, votre terminal supprime la copie du fichier sur votre terminal ou carte multimédia.
7. Saisissez un nom pour identifier le certificat ou le magasin de clés.
8. Dans la liste déroulante **Utilisation du certificat**, appuyez sur une option.
9. Appuyez sur **OK**.

Supprimer ou désactiver un certificat

Quand vous supprimez un certificat que vous avez installé, il est supprimé de votre terminal. Si vous avez à nouveau besoin du certificat, vous devez le réinstaller. Quand vous désactivez un certificat système, vous pouvez le réactiver.

1. Faites glisser vers le bas depuis le haut de l'écran, une fois avec deux doigts ou deux fois avec un doigt.
2. Appuyez sur ⚙ > **Sécurité** > **Certificats de confiance**.
3. Effectuez l'une des actions suivantes :
   - Pour afficher une liste des certificats installés, appuyez sur **Utilisateur**.
   - Pour afficher une liste des certificats système, appuyez sur **Système**.
4. Appuyez sur un certificat.
5. Effectuez l'une des actions suivantes :
   - Pour supprimer un certificat installé, appuyez sur **Supprimer**.
   - Pour désactiver un certificat système, appuyez sur **Désactiver**.

Pour activer un certificat que vous avez désactivé, dans l'onglet **Système**, appuyez sur le certificat. Au bas de l'écran des informations du certificat, appuyez sur **Activer**.

Désactiver l'accès aux informations d'utilisation pour les applications

Certains services et applications surveillent les applications actives sur votre terminal. Si vous désactivez l'accès à ces informations, certaines applications peuvent ne pas fonctionner correctement.

1. Faites glisser vers le bas depuis le haut de l'écran, une fois avec deux doigts ou deux fois avec un doigt.
2. Appuyez sur ⚙ > **Sécurité** > **Applis avec accès données util.**.
3. Appuyez sur une application pour désactiver le bouton.

Pour activer l'accès, appuyez à nouveau sur l'application.

Amélioration de vos paramètres de sécurité à l'aide de DTEK by BlackBerry

L'application DTEK by BlackBerry est conçue pour vous aider à surveiller et contrôler le niveau de sécurité de votre terminal BlackBerry. L'application DTEK by BlackBerry est préchargée sur votre terminal et les mises à jour sont disponibles depuis la boutique Google Play™.

Évaluation de la configuration des fonctions de sécurité sur votre terminal

L'application DTEK by BlackBerry évalue comment ou si vous avez configuré les fonctions de sécurité sur votre terminal, y compris, par exemple, les fonctions de verrouillage de l'écran, de protection de configuration d'usine et de gestion à distance du terminal.

DTEK by BlackBerry attribue une évaluation de sécurité globale à votre terminal ainsi qu'à chacune des fonctions de sécurité qu'elle surveille. Si une fonction de sécurité reçoit une assez bonne ou une mauvaise évaluation, DTEK by BlackBerry vous indique comment améliorer vos paramètres de sécurité pour obtenir une meilleure évaluation.

Contrôle de l'accès des applications à vos données

L'application DTEK by BlackBerry vous permet de vérifier quelles applications tierces utilisent les fonctionnalités de votre terminal pour accéder à vos informations. DTEK by BlackBerry surveille les applications qui :

- Capturent une photo ou vidéo avec l'appareil photo
- Lisent, créent, modifient ou suppriment un contact

- Accèdent à l'emplacement de votre terminal
- Envoient un message texte (SMS et MMS) depuis votre terminal
- Activent ou désactivent le microphone

Découvrez les dernières informations au sujet de DTEK by BlackBerry sur help.blackberry.com.

Informations juridiques

©2015 BlackBerry. Tous droits réservés. BlackBerry® ainsi que les marques déposées, noms et logos associés, sont la propriété de BlackBerry Limited et sont déposés et/ou utilisés aux États-Unis et dans d'autres pays.

Bluetooth est une marque déposée de Bluetooth SIG. Android™, Google™, Google Play™ et d'autres marques sont sont des marques déposées de Google Inc. Qualcomm et IZat sont des marques déposées de Qualcomm Incorporated. Wi-Fi, Wi-Fi CERTIFIED Miracast, Wi-Fi Direct et Wi-Fi Protected Setup sont des marques déposées de Wi-Fi Alliance. Toutes les autres marques déposées appartiennent à leurs propriétaires respectifs.

Cette documentation, y compris la documentation incluse pour référence telle que celle fournie ou mise à disposition sur le site Web de BlackBerry, est fournie ou mise à disposition « EN L'ÉTAT » et « TELLE QUELLE », sans condition ni garantie en tout genre de la part de BlackBerry Limited et de ses filiales (« BlackBerry »), et BlackBerry décline toute responsabilité en cas d'erreur ou d'oubli typographique, technique ou autre inexactitude contenue dans ce document. Pour des raisons de protection des secrets commerciaux et/ou des informations confidentielles et propriétaires de BlackBerry, cette documentation peut décrire certains aspects de la technologie BlackBerry en termes généraux. BlackBerry se réserve le droit de modifier périodiquement les informations contenues dans cette documentation. Cependant, BlackBerry ne s'engage en aucune manière à vous communiquer les modifications, mises à jour, améliorations ou autres ajouts apportés à cette documentation.

La présente documentation peut contenir des références à des sources d'informations, du matériel ou des logiciels, des produits ou des services tiers, y compris des composants et du contenu tel que du contenu protégé par copyright et/ou des sites Web tiers (ci-après dénommés collectivement « Produits et Services tiers »). BlackBerry ne contrôle pas et décline toute responsabilité concernant les Produits et Services tiers, y compris, sans s'y limiter, le contenu, la précision, le respect du code de la propriété intellectuelle, la compatibilité, les performances, la fiabilité, la légalité, l'éthique, les liens ou tout autre aspect desdits Produits et Services tiers. La présence d'une référence aux Produits et Services tiers dans cette documentation ne suppose aucunement que BlackBerry se porte garant des Produits et Services tiers ou de la tierce partie concernée.

SAUF DANS LA MESURE SPÉCIFIQUEMENT INTERDITE PAR LES LOIS EN VIGUEUR DANS VOTRE JURIDICTION, TOUTES LES CONDITIONS OU GARANTIES DE TOUTE NATURE, EXPRESSES OU TACITES, NOTAMMENT (SANS LIMITATIONS) LES CONDITIONS OU GARANTIES DE DURABILITÉ, D'ADÉQUATION À UNE UTILISATION OU À UN BUT PARTICULIER, DE COMMERCIALISATION, DE QUALITÉ MARCHANDE, DE NON-INFRACTION, DE SATISFACTION DE LA QUALITÉ OU DE TITRE, OU RÉSULTANT D'UNE LOI, D'UNE COUTUME, D'UNE PRATIQUE OU D'UN USAGE COMMERCIAL, OU EN RELATION AVEC LA DOCUMENTATION OU SON UTILISATION, OU L'UTILISATION OU NON-UTILISATION D'UN LOGICIEL, MATÉRIEL, SERVICE OU DES PRODUITS ET SERVICES TIERS CITÉS, SONT EXCLUES. VOUS POUVEZ JOUIR D'AUTRES DROITS QUI VARIENT SELON L'ÉTAT OU LA PROVINCE. CERTAINES JURIDICTIONS N'AUTORISENT PAS L'EXCLUSION OU LA LIMITATION DES GARANTIES ET CONDITIONS IMPLICITES. DANS LA MESURE AUTORISÉE PAR LES LOIS, TOUTE GARANTIE OU CONDITION IMPLICITE RELATIVE À LA DOCUMENTATION, DANS LA MESURE OÙ ELLES NE PEUVENT PAS ÊTRE EXCLUES EN VERTU DES CLAUSES PRÉCÉDENTES, MAIS PEUVENT ÊTRE LIMITÉES, SONT PAR LES PRÉSENTES LIMITÉES À QUATRE-VINGT-DIX (90) JOURS À COMPTER DE LA DATE DE LA PREMIÈRE ACQUISITION DE LA DOCUMENTATION OU DE L'ARTICLE QUI FAIT L'OBJET D'UNE RÉCLAMATION.

DANS LA MESURE MAXIMALE PERMISE PAR LES LOIS EN VIGUEUR DANS VOTRE JURIDICTION, EN AUCUN CAS BLACKBERRY N’EST RESPONSABLE DES DOMMAGES LIÉS À LA PRÉSENTE DOCUMENTATION OU À SON UTILISATION, OU À L’UTILISATION OU NON UTILISATION DES LOGICIELS, DU MATÉRIEL, DES SERVICES OU DES PRODUITS ET SERVICES TIERS MENTIONNÉS DANS LES PRÉSENTES, ET NOTAMMENT DES DOMMAGES SUIVANTS : DIRECTS,

IMMATÉRIELS, EXEMPLAIRES, ACCIDENTELS, INDIRECTS, SPÉCIAUX, PUNITIFS OU AGGRAVÉS, DES DOMMAGES LIÉS À UNE PERTE DE PROFITS OU DE REVENUS, UN MANQUE À GAGNER, UNE INTERRUPTION D'ACTIVITÉ, UNE PERTE D'INFORMATIONS COMMERCIALES, UNE PERTE D'OPPORTUNITÉS COMMERCIALES, LA CORRUPTION OU LA PERTE DE DONNÉES, LE NON-ENVOI OU LA NON-RÉCEPTION DE DONNÉES, DES PROBLÈMES LIÉS À DES APPLICATIONS UTILISÉES AVEC DES PRODUITS OU SERVICES BLACKBERRY, DES COÛTS D'INDISPONIBILITÉ, LA PERTE D'UTILISATION DES PRODUITS OU SERVICES BLACKBERRY EN TOUT OU EN PARTIE, OU DE TOUT SERVICE DE COMMUNICATION, DU COÛT DE BIENS DE SUBSTITUTION, DES FRAIS DE GARANTIE, DES ÉQUIPEMENTS OU SERVICES, DES COÛTS DE CAPITAL, OU AUTRES PERTES FINANCIÈRES SIMILAIRES, PRÉVISIBLES OU NON, MÊME SI BLACKBERRY A ÉTÉ INFORMÉ DE LA POSSIBILITÉ DE TELS DOMMAGES.

DANS LA MESURE MAXIMALE PERMISE PAR LES LOIS APPLICABLES DANS VOTRE JURIDICTION, BLACKBERRY N'EST NULLEMENT TENU PAR DES OBLIGATIONS, DEVOIRS OU RESPONSABILITÉS, CONTRACTUELS, DÉLICTUELS OU AUTRES, PAS MÊME PAR UNE RESPONSABILITÉ EN CAS DE NÉGLIGENCE OU RESPONSABILITÉ STRICTE ET NE VOUS EST REDEVABLE EN RIEN.

LES LIMITATIONS, EXCLUSIONS ET CLAUSES DE NON-RESPONSABILITÉ CONTENUES DANS LES PRÉSENTES S'APPLIQUENT : (A) INDÉPENDAMMENT DE LA NATURE DE LA CAUSE D'ACTION, DEMANDE OU ACTION ENTREPRISE PAR VOUS, NOTAMMENT POUR RUPTURE DE CONTRAT, NÉGLIGENCE, FAUTE, RESPONSABILITÉ STRICTE OU TOUT AUTRE THÉORIE LÉGALE, ET RESTENT APPLICABLES EN CAS DE RUPTURES SUBSTANTIELLES OU DE MANQUEMENT AU BUT ESSENTIEL DU PRÉSENT CONTRAT OU DE TOUT RECOURS ENVISAGEABLE PAR LES PRÉSENTES ; ET (B) À BLACKBERRY ET À SES FILIALES, LEURS AYANTS DROIT, REPRÉSENTANTS, AGENTS, FOURNISSEURS (NOTAMMENT LES FOURNISSEURS DE SERVICES), REVENDEURS AGRÉÉS BLACKBERRY (NOTAMMENT LES FOURNISSEURS DE SERVICES SANS FIL) ET LEURS DIRECTEURS, EMPLOYÉS ET SOUS-TRAITANTS RESPECTIFS.

OUTRE LES LIMITATIONS ET EXCLUSIONS SUSMENTIONNÉES, EN AUCUN CAS, LES DIRECTEURS, EMPLOYÉS, AGENTS, DISTRIBUTEURS, FOURNISSEURS, SOUS-TRAITANTS INDÉPENDANTS DE BLACKBERRY OU SES FILIALES N'ONT UNE RESPONSABILITÉ CONSÉCUTIVE OU RELATIVE À LA PRÉSENTE DOCUMENTATION.

Avant de vous abonner, d'installer ou d'utiliser des Produits et Services tiers, il est de votre responsabilité de vérifier que votre fournisseur de services sans fil prend en charge toutes les fonctionnalités. Certains fournisseurs de services sans fil peuvent ne pas proposer de fonctionnalités de navigation Internet avec un abonnement à BlackBerry® Internet Service. Vérifiez la disponibilité, l'itinérance, les services et les fonctionnalités auprès de votre fournisseur de services. L'installation ou l'utilisation de Produits et Services tiers avec des produits et services BlackBerry peuvent nécessiter un ou plusieurs brevets, marques commerciales, licences de copyright ou autres licences à des fins de protection des droits d'autrui. Vous êtes seul responsable de votre décision d'utiliser ou non les Produits et Services tiers et de l'obtention des licences tierces requises, le cas échéant. Si de telles licences sont requises, vous êtes seul responsable de leur acquisition. Vous ne devez pas installer ou utiliser de Produits et Services tiers avant d'avoir acquis la totalité des licences nécessaires. Les Produits et Services tiers fournis avec les produits et services BlackBerry vous sont fournis à toutes fins utiles « EN L'ÉTAT » sans conditions ni garanties expresses ou tacites d'aucune sorte par BlackBerry, et BlackBerry n'engage aucune responsabilité sur les Produits et Services tiers. L'utilisation que vous faites des Produits et Services tiers est régie par et dépendante de votre acceptation des termes des licences et autres accords distincts applicables à cet égard avec d'autres parties, sauf dans la limite couverte expressément par une licence ou autre accord conclu avec BlackBerry.

Les conditions d'utilisation de tout produit ou service BlackBerry sont stipulées dans une licence ou autre accord distinct conclu avec BlackBerry à cet égard. LE CONTENU DE CETTE DOCUMENTATION N'EST PAS DESTINÉ À REMPLACER LES ACCORDS OU GARANTIES EXPRÈS ET ÉCRITS FOURNIS PAR BLACKBERRY POUR UNE PARTIE DES PRODUITS OU SERVICES BLACKBERRY AUTRES QUE CETTE DOCUMENTATION.

Les informations contenues dans ce guide s'appliquent aux modèles de smartphones suivants :

- STV100-1 / RHK211LW
- STV100-2 / RHT181LW
- STV100-3 / RHL211LW
- STV100-4 / RHM181LW

BlackBerry Limited 2200 University Avenue East Waterloo, Ontario Canada N2K 0A7 BlackBerry UK Limited 200 Bath Road Slough, Berkshire SL1 3XE Royaume-Uni Publié au Canada